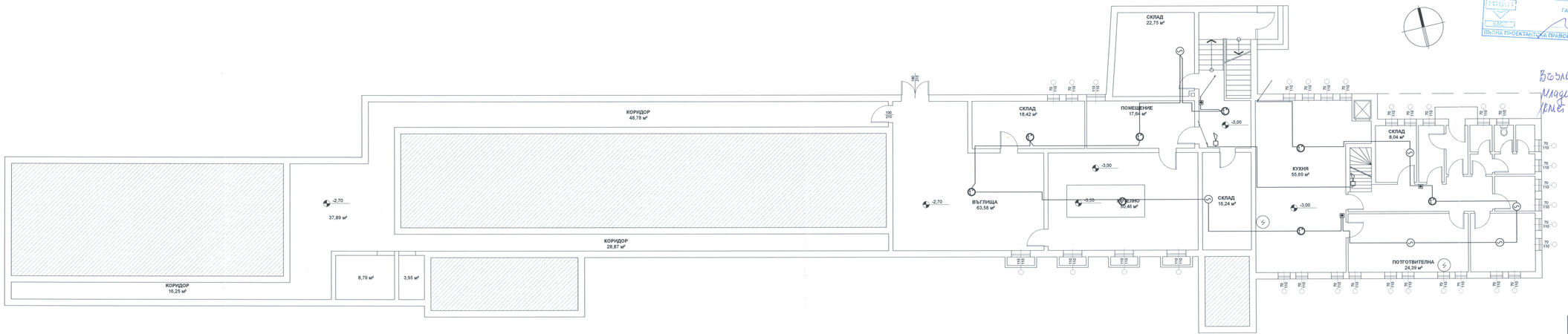

ЛЕГЕНДА

- Оптико– димен датчик – адресируем
- Оптико– димен датчик – конвенционален
- Температурен датчик деференциален– адресируем
- Температурен датчик деференциален– конвенционален
- Ръчен бутон– адресируем
- Паралелен сиренализатор
- Адресируем адаптор
- Изолатор за късо съединение
- Ел.сирена– вътрешна
- Ел.сирена с флаш лампа – външна

КАМАРА НА ИНЖЕНЕРИТЕ В ИНВЕСТИЦИОННОТО ПРОЕКТИРАНЕ
ИНВЕСТИЦИОННО ПРОЕКТИРАНЕ
сертификат № 00402
инж. ИВАН ГАНЧЕВ ЯНЧЕВ
ЕИК
ПЪЛНА ПРОЕКТАНТСКА ПРАВОСПОСОБНОСТ

Възложител:
Младен Младенов
кмет на район Врънница

Забележка: 1. Инсталацията се изпълнява с трудногорим кабел J–Y/L/Y 2x1 мм².
2. Автоматичните пожароизвестители се монтират на отстояние 0,50м от осветително тяло и на 1м от вентилационна решетка.
3. Ръчните пожароизвестители се монтират на височина 1,40м. от готов под.
4. Ел. звъниците се монтират на височина 2,20м. от готов под.
5. Контролните панели да се монтират на височина 1,50м. от готов под.
6. Външната сирена да се монтира на минимална височина 2,50м. от кота терен.

СО - РАЙОН "ВРЪБНИЦА"
ОДОБРЕНИЕ НА ПЪЛНОТАТА
СЪГЛАСУВАН
На основание чл. 145, ал.3 от ЗУТ
акт.
30 NOV 2012
чл.чл. Подпис и печат
част ЕЛ

"ТРЕНА КОНСУЛТ" ЕООД		Управител: инж. Ивайло Добрев		
Обект:	ВНЕДРЯВАНЕ НА МЕРКИ ЗА ЕНЕРГИЙНА ЕФЕКТИВНОСТ НА 146 ОУ „ ПАТРИАРХ ЕВТИМИЙ" , С. ВОЛУЯК-РАЙОН ВРЪБНИЦА.			
Чертеж:	ПОЖАРОИЗВЕСТИТЕЛНА ИНСТАЛАЦИЯ КОТА -3.00м.			
Фаза : ТП	част: ЕЛ.	М 1:100	Дата: 08.2012г.	Скиц. ЕЛ.	Лист №9/14
Проектант			ПЕЧАТ НА ПРОЕКТАНТА:	
инж. И. Янчев				