СТОЛИЧНА ОБЩИНА – РАЙОН "НАДЕЖДА"
гр.София 1220, ул. "Кирил Дрангов" № 55, тел. 495-11-40, факс 02/837-64-65
www.so-nadejda.com; e-mail: info@so-nadejda.com

ДОГОВОР

№ ДО-07 / 10.06 2015г.

Днес, 10.06 2015г., в гр. София, между:

1. Столична община – район „Надежда" със седалище и адрес на управление: гр. София 1220, ж.к. „Надежда", ул. „Кирил Дрангов" № 55, Код по БУЛСТАТ: 00069632711541, представлявано от инж. Димитър Александров Димов – кмет на СО – район „Надежда", наричан по-долу за краткост **ВЪЗЛОЖИТЕЛ** от една страна

и

2. "Гърков Консулт" ЕООД със седалище и адрес на управление гр. София, община Столична ул. «Родопски извор» № 40, вх. В, ет. 3, ап. 32, ЕИК: 203394328, представлявано от Николай Гърков – управител, наричан по-долу за краткост **ИЗПЪЛНИТЕЛ,** от друга страна,

във връзка с проведената открита процедура с прилагане на опростени правила за възлагане на обществена поръчка, на основание чл. 74, ал. 1 от ЗОП и в изпълнение на Решение № РД-09-180/15.05.2015г. на кмета на СО – район "Надежда" за определяне на изпълнител, се сключи настоящият договор за изпълнение на обществената поръчка, с предмет: **„Обзавеждане и оборудване на нова сграда на ОДЗ №171 „Свобода", находяща се на адрес: гр. София, ж.к. „Свобода", ул. „Петко Д. Петков" № 14", Обособена позиция № 1** като страните се споразумяха за следното:

I. ПРЕДМЕТ НА ДОГОВОРА

Чл. 1. (1) ВЪЗЛОЖИТЕЛЯТ възлага, а **ИЗПЪЛНИТЕЛЯТ** приема да извърши доставка и монтаж на мебелировка на нова сграда на ОДЗ №171 „Свобода", находяща се на адрес: гр. София, ж.к. „Свобода", ул. „Петко Д. Петков" № 14", съгласно предвиденото в

ценовата и техническата оферта на **ИЗПЪЛНИТЕЛЯ** – Приложения № 1 и № 2, неразделна част от договора.

(2) Предлаганите от **ИЗПЪЛНИТЕЛЯ** артикули трябва да съответстват на техническите спецификации, заложени в документацията за участие.

II. ЦЕНА И НАЧИН НА ПЛАЩАНЕ

Чл. 2 (1) Цената на договора е **36 128. 70 лв. (тридесет и шест хиляди сто двадесет и осем лева и седемдесет стотинки)** без ДДС или **43 354. 44 лв. (четиридесет и три хиляди триста петдесет и четири лева и четиридесет и четири стотинки)** с ДДС и е определена съобразно общата цена за изпълнение, посочена в ценовата оферта на **ИЗПЪЛНИТЕЛЯ**, която е фиксирана и не подлежи на актуализация за срока на договора.

Всички разходи по изпълнението, включително транспортирането и разтоварването на оборудването/обзавеждането от докаралото ги превозно средство до новата сграда на ОДЗ №171 „Свобода", находяща се на адрес: гр. София, ж.к. „Свобода", ул. „Петко Д. Петков" № 14", са за сметка на **ИЗПЪЛНИТЕЛЯ.**

(2) ВЪЗЛОЖИТЕЛЯТ заплаща авансово 25 % /двадесет и пет на сто/ от стойността на договора в срок до 7 /седем/ календарни дни от получаване на финансиране от Столична община по сметката на СО – район „Надежда", срещу представена фактура – оригинал.

(3) Окончателното плащане в размер на 75 % /седемдесет и пет на сто/ от стойността на договора **ВЪЗЛОЖИТЕЛЯТ** извършва при изпълнение на предмета на поръчката, в срок до 7 /седем/ календарни дни от получаване на финансиране от Столична община по сметката на СО – район „Надежда", срещу представена фактура – оригинал от страна на Изпълнителя, придружена от подписан приемо-предавателен протокол за окончателно приемане на изпълнението, одобрен от Възложителя.

III. СРОК ЗА ИЗПЪЛНЕНИЕ

Чл.3. Срокът за изпълнение на договора е **10 (десет) календарни дни**, считано от подписването на настоящия договор от страните.

IV. ПРАВА, ЗАДЪЛЖЕНИЯ И ОТГОВОРНОСТИ НА СТРАНИТЕ

Чл.4. ВЪЗЛОЖИТЕЛЯТ се задължава:

(1) Да изплати на **ИЗПЪЛНИТЕЛЯ** предвидената в чл.2 цена за финансиране на изпълнението.

(2) Да участва със свой представител при приемане на изпълнението.

(3) Да уведомява **ИЗПЪЛНИТЕЛЯ** писмено в 5 (пет) дневен срок след установяване на появили се в гаранционния срок дефекти.

Чл.5. ВЪЗЛОЖИТЕЛЯТ има право да проверява изпълнението на този договор по всяко време, относно качеството на видовете работи, вложените материали и спазване правилата за безопасна работа по начин, незатрудняващ работата на **ИЗПЪЛНИТЕЛЯ.**

Чл.6. ВЪЗЛОЖИТЕЛЯТ има право, при констатиране на некачествено извършени работи, влагане на некачествени или нестандартни материали и съоръжения, да спре изпълнението до отстраняване на нарушението. Подмяната на същите и отстраняването на нарушенията са за сметка на **ИЗПЪЛНИТЕЛЯ.**

Чл.7. ИЗПЪЛНИТЕЛЯТ се задължава:

(1) Да изпълни възложената задача качествено и в договорения срок, като организира и координира цялостния процес на доставка и монтаж на обзавеждането и оборудването, в съответствие с:

1. поетите ангажименти, съгласно предложенията в приложенията, неразделна част от договора;

2. приложимата действаща нормативна уредба.

(2) Да предоставя на **ВЪЗЛОЖИТЕЛЯ** възможност да извършва контрол по изпълнението.

(3) Да изпълнява всички нареждания по изпълнението на предвиденото в чл. 1 от настоящия договор, дадени от **ВЪЗЛОЖИТЕЛЯ.**

(4) Да извършва за своя сметка всички работи по отстраняването на виновно допуснати грешки, недостатъци и др., констатирани от **ВЪЗЛОЖИТЕЛЯ**.

(5) Да уведомява своевременно писмено **ВЪЗЛОЖИТЕЛЯ** винаги, когато съществува опасност от забавяне или нарушаване изпълнението на предвиденото в чл. 1 от настоящия договор.

Чл.8. ИЗПЪЛНИТЕЛЯТ носи пълна отговорност за безопасността на всички видове работи и дейности по изпълнение на предмета на настоящия договор.

V. ГАРАНЦИОННИ СРОКОВЕ

Чл.9. (1) Гаранционният срок е **24 месеца** от изпълнение на завършване изпълнението на предмета на настоящия договор и подписване на приемо-предавателен протокол между страните.

(2) При поява на дефекти в сроковете на предходната алинея, **ВЪЗЛОЖИТЕЛЯТ** уведомява писмено **ИЗПЪЛНИТЕЛЯ** в 5 (пет) дневен срок след установяването им.

(3) ИЗПЪЛНИТЕЛЯТ се задължава да отстрани за своя сметка появили се дефекти в гаранционния срок. Срокът за отстраняването им се договаря допълнително между страните по договора. Поправките се приемат с констативен протокол, съставен от **ВЪЗЛОЖИТЕЛЯ.**

VI. УСЛОВИЯ ЗА ПРЕКРАТЯВАНЕ НА ДОГОВОРА

Чл.10. Настоящият договор може да бъде прекратен:

1. С изтичане срока на договора.

2. Преди изтичане срока на договора:

2.1. По взаимно съгласие;

2.2. При виновно неизпълнение на задълженията на една от страните по договора с 10 (десет) дневно писмено предизвестие от изправната до неизправната страна;

2.3. С писмено уведомление от **ВЪЗЛОЖИТЕЛЯ до ИЗПЪЛНИТЕЛЯ** при забавяне на доставката с повече от 10 (десет) календарни дни.

VII. НЕУСТОЙКИ И САНКЦИИ

Чл.11. ВЪЗЛОЖИТЕЛЯТ и **ИЗПЪЛНИТЕЛЯТ** не носят отговорност при невиновно неизпълнение на договорните си задължения.

Чл.12. Всички щети, понесени от **ВЪЗЛОЖИТЕЛЯ** в резултат на грешки, недостатъци и пропуски и неспазване на сроковете, са за сметка на **ИЗПЪЛНИТЕЛЯ**.

Чл.13. При неспазване срока по чл.3 по вина на **ИЗПЪЛНИТЕЛЯ**, същият дължи на **ВЪЗЛОЖИТЕЛЯ** неустойка в размер на 0,5 % от стойността на доставката за всеки просрочен ден, но не повече от 10 %.

Чл.14. Наложените глоби от държавните институции за установени нарушения са за сметка на виновната страна.

Чл.15. При неотстраняване на появилите се дефекти в гаранционния срок от **ИЗПЪЛНИТЕЛЯ,** направените разходи от **ВЪЗЛОЖИТЕЛЯ** за отстраняването им са дължими от **ИЗПЪЛНИТЕЛЯ** в троен размер, както и претърпените щети.

VIII. ОБЩИ РАЗПОРЕДБИ

Чл.16. Споровете по тълкуването и изпълнението на този договор се решават доброволно между страните, а при непостигане на съгласие – по съдебен ред.

Чл.17. За неуредените в този договор въпроси се прилагат Законът за задълженията и договорите и други действащи нормативни актове.

Чл.18. Настоящият договор се състави в 3 (три) еднообразни екземпляра - два за **ВЪЗЛОЖИТЕЛЯ** и един за **ИЗПЪЛНИТЕЛЯ.**

Приложение:

1.Техническа оферта на Изпълнителя – Приложение №1;

2. Ценова оферта на Изпълнителя – Приложение № 2

ВЪЗЛОЖИТЕЛ:..... **ИЗПЪЛНИТЕЛ: .....**

КМЕТ НА СО-РАЙОН НАДЕЖДА

ИНЖ. ДИМИТЪР ДИМОВ

Съгласувано:

Ръководител сектор „ФСО”:.....

(Н. Ценков)

Н-к отдел „ПНО”:.....

(А. Георгиева)

Приложение № 9: Образец на техническа оферта:

ДО
СО – район „Надежда”
гр. София 1220
ул. „Кирил Драгов”, №55

ТЕХНИЧЕСКА ОФЕРТА

за участие в открита процедура с прилагане на опростени правила за възлагане на обществена поръчка, с предмет:

„Обзавеждане и оборудване на нова сграда на ОДЗ №171 „Свобода”, находяща се на адрес: гр. София, ж.к. „Свобода”, ул. „Петко Д. Петков” № 14”

Обособена позиция № 1

От „ Гърков Консулт „ ЕООД ,

със седалище и адрес на управление: гр. София, ул.” Родопски извор „ № 40, вх. В, ет. 3, ап. 32,

представлявано от Николай Димитров Гърков – управител ,
(име/длъжност)
телефон, факс, email, лице за контакти тел./факс 02 401 1000 ·
email: bsi.bg@abv.bg, Николай Гърков
адрес за съобщения: гр. София, ул.” Родопски извор „ № 40, вх. В, ет. 3, ап. 32,

ЕИК (БУЛСТАТ) 203394328,

Разплащателна сметка:

BIC:

IBAN:

банка:
град/клон/офис:

УВАЖАЕМИ ДАМИ И ГОСПОДА,

След запознаване с документацията за участие в настоящата обществена поръчка с предмет: **„Обзавеждане и оборудване на нова сграда на ОДЗ №171 „Свобода”, находяща се на адрес: гр. София, ж.к. „Свобода”, ул. „Петко Д. Петков” № 14” Обособена позиция № 1**

заявяваме, че:

Ние сме съгласни валидността на нашето предложение да бъде **180 (сто и осемдесет) календарни дни** от крайния срок за подаване на оферти и да остане обвързващо за нас, като може да бъде прието по всяко време преди изтичане на този срок.

Ние: „ Гърков Консулт „ ЕООД

ЕИК 203394328

гр. София, ул.” Родопски извор „ 40, вх. В, ет. 3, ап. 32

предлагаме да изпълним поръчката, съгласно изискванията на Възложителя, при следните условия:

1. Качествено и добросъвестно изпълнение, в пълен обем на описаните дейности в Техническата спецификация.

2. Срок за изпълнение: 10 (десет) календарни дни, считано от момента на сключване на договор за изпълнение на предмета на настоящата поръчка.

3. Изпълнението ще бъде съобразено с приложимата нормативна уредба;

4. Към настоящата техническа оферта прилагаме:

- ✓ **Визуализация на предложения проект;**
- ✓ **Проектно предложение**

5. Предлагаме гаранционен срок в размер на 24 месеца /двадесет и четири месеца/.

Гарантираме, че сме в състояние да изпълним качествено поръчката в пълно съответствие с изискванията на Възложителя.

Дата: 14.04.2015 г.

Подпис и печат: .....

Николай Гърков
управител

ТЕХНИЧЕСКА СПЕЦИФИКАЦИЯ

за участие в открита процедура с прилагане на опростени правила за възлагане на обществена поръчка, с предмет:

Обособена позиция № 1: „Доставка и монтаж на мебелировка за нова сграда на ОДЗ №171 „Свобода" – обособената позиция е предназначена за изпълнение от специализирани предприятия или кооперации на хора с увреждания, съгласно чл. 16г, ал. 1 от ЗОП:

№	НАИМЕНОВАНИЕ	ПРЕДЛОЖЕНИЕ НА ВЪЗЛОЖИТЕЛЯ	ПРЕДЛОЖЕНИЕ НА ИЗПЪЛНИТЕЛЯ
1	Легло ниско на крачета - за яслена група - 125/65/60 см.	Ламин. плоскости от цветно ПДЧ, две високи странични табли Н- 45 см.- заоблени, подматрачна рамка ламин. ПДЧ плътна, крака метални кръгли - Н 15 см.	Ламин. плоскости от цветно ПДЧ, 18 мм., с меламиново покритие, две високи странични табли Н- 45 см.- заоблени и кантирани с 2 мм. кант, подматрачна рамка ламин. ПДЧ плътна, захваната здраво към останалите детайли на леглото със скрити сглобки, крака метални кръгли от тръба ф 32, с височина - Н 15 см., епоксиполиестерно покритие (прахово боядисани) , протектори за предпазване от надраскване на подовата настилка, цветът на ЛПДЧ и на металните части е по избор на възложителя. Размер: 125/65/60 см. Марка Легло Модел Л1 Производител „Гърков Консулт" ЕООД
2	Кошара - с подвижна решетка - 125/65/85 см.	Ламин. плоскости от цветно ПДЧ, две високи странични табли Н- 80 см.- заоблени, подвижна решетка - изработена от масив със заоблени краища, подматрачна рамка ламин. ПДЧ плътна	Ламин. плоскости от цветно ПДЧ, 18 мм., с меламиново покритие, две високи странични табли Н- 80 см.- заоблени и кантирани с 2 мм. кант, подматрачна рамка ламин. ПДЧ плътна, захваната здраво към останалите детайли на кревата със скрити сглобки, подвижна решетка - изработена от масив със заоблени краища, протектори за предпазване от надраскване на подовата настилка, цветът на ЛПДЧ е по избор на възложителя. Размер: 125/65/85 см. Марка Детска кошарка Модел ДК1 Производител „Гърков Консулт" ЕООД

3	Двуетажно легло - 145/70/137 см. - Н на долното легло 30 см.	Ламин. плоскости от цветно ПДЧ, цяла задна табла, две цели заоблени странични табли, подматрачна рамка горно легло- цветно ПДЧ, долно легло - ПДЧ, метална стълба, метална преграда за горно легло	Ламин. плоскости от цветно ПДЧ, 18 мм., с меламиново покритие, цяла задна табла, две цели заоблени и кантирани с 2 мм. кант странични табли, подматрачна рамка горно легло- цветно ПДЧ, долно легло – ПДЧ, захванати здраво към останалите детайли на леглото със скрити сглобки, усилващи здравината на цялата конструкция, метална стълба, метална преграда за горно легло с епоксиполиестерно покритие (прахово боядисани), протектори за предпазване от надраскване на подовата настилка, цветът на ЛПДЧ и металните части е по избор на възложителя. Размер: 145/70/137 см. - Н на долното легло 30 см. Марка Легло Модел ДЛ1 Производител „Гърков Консулт” ЕООД
4	Гардеробчета - 2 ки - 60/38/120 см.	Ламин.плоскости от цветно ПДЧ, вътрешно разделено на две, във всяко отделение два рафта - горе и долу, вент. отвори на вратичките, две закачалки на страниците	Изработен от цветно ЛПДЧ с меламиново покритие 18 мм., корпус обкантен с 1 мм кант, а на лицевата част с 2 мм кант, вътрешно разделено на две, във всяко отделение два рафта – горе и долу, с метални закачалки, отделни за всяко дете, вентилационни отвори на вратичките, метални дръжки със заоблени крайща, протектори предпазващи подовото покритие от надраскване, цвят по избор от възложителя. Размер: 60/38/120 см. Марка Гардеробче Модел Г1 Производител „Гърков Консулт” ЕООД
5	Гардероб двукрилен - за персонала - 80/52/180 см.	Ламин.плоскости от цветно ПДЧ, с междинна делителна по средата, във всяко отделение по 2 рафта, 1 лост, и по 1 закачалка на страниците, със заключване	Изработен от цветно ЛПДЧ с меламиново покритие 18 мм., корпус обкантен с 1 мм кант, а на лицевата част с 2 мм кант, разделен с междинна делителна по средата, във всяко отделение два рафта – горе и долу, лост за дрехи и закачалки, вратите са със заключване, протектори предпазващи подовото покритие от надраскване, цвят по избор от възложителя. Размер: 80/52/180 см.

			Марка Гардероб Модел Г2 Производител „Гърков Консулт” ЕООД
6	Гардероб - трикрилен - за бельо-120/52/180 см.	Ламин.плоскости от цветно ПДЧ, вътрешно разпределение - с по 4 рафта	Изработен от цветно ЛПДЧ с меламиново покритие 18 мм., корпус обкантен с 1 мм кант, а на лицевата част с 2 мм кант, разделен с междинни делителни , във всяко отделение с по четири рафта, протектори предпазващи подовото покритие от надраскване, цвят по избор от възложителя след сключване на договор. Размер: 120/52/180 см. Марка Гардероб Модел Г3 Производител „Гърков Консулт” ЕООД
7	Масички за хранене - 120/65/50 см.	Плот от цветно ПДЧ със заоблени ръбове, метални крака - прахово бядисани	Изработени от цветно ЛПДЧ с меламиново покритие 18 мм., с кантове 2мм, със заоблени краища на плота, за да се предотврати нараняване на децата, монолитна метална конструкция с епоксиполиестерно покритие (прахово боядисани), протектори за предпазване надраскване на подовата настилка, цвят по избор на възложителя. Размер: 120/65/50 см. Марка Маса Модел М1 Производител „Гърков Консулт” ЕООД
8	Столчета - пластмаса	Излята плътна пластмаса - Н - на седалката 30 см.	Изработено от висококачествена екологично чиста плътна пластмаса, удобна ерономична седалка и облегалка, изляти са на един калъп, което ги право по устойчиви и здрави на напрежение, цвят по избор на възложителя – от жълто, оранжево, червено. Височина на седалката 30 см. Марка Стол Модел С1 Производител „Гърков Консулт” ЕООД
9	Бюро за учителката - със заоблен плот, вратичка и чекмедже - 110/60/75 см.	Ламин.плоскости от цветно ПДЧ, плот със заоблени ръбове, вратичка със заключване и чекмедже от едната страна	Изработен от ламинирано цветно ПДЧ с меламиново покритие 18 мм., корпус обкантен с 1 мм кант, а на лицевата част с 2 мм кант. Обособено място за неподвижен контейнер за съхранение на

			учителските принадлежности с врата и чекмедже.Чекмеджето е с ролков механизъм за безшумно отваряне и затваряне, вратичка със заключване и вътрешен рафт. Протектори предпазващи подовото покритие от надраскване, цвят по избор от възложителя . Размер: 110/60/75 см. Марка Бюро Модел Б1 Производител „Гърков Консулт" ЕООД
10	Стол - стационарен	Метална конструкция , тапицерия на седалката и облегалката - дамаска	Тапицирани седалка и облегалка, стабилна метална рамка с дебелина на тръбата 1.4 мм, висококачествена антистатична дамаска, протектори за прдпазване на подовото покритие; пластмасови капаци на седалката и облегалката, цвят на тапицерията по избор на възложителя. Марка Стол Модел СП1 Производител Нови Стил, Полша
11	Шкаф за повиване - 90/60/85 см.	Ламин.плоскости от ПДЧ, с две врати, заоблени страници, вътрешно разпределение - 1 рафт	Изработен от ламинирано цветно ПДЧ с меламиново покритие 18 мм., корпус обкантен с 1 мм кант, а на лицевата част с 2 мм кант.Обособено място за поставяне на детето за повиване, страниците са заоблени за безопасност на детето, две врати с един рафт зад тях за принадлежности, протектори предпазващи подовото покритие от надраскване, цвят по избор от възложителя. Размер:90/60/85 см. Марка Шкаф за повиване Модел ШП1 Производител „Гърков Консулт" ЕООД
12	Шкаф за обувки - с 30 отвора - 250/30/95 см.	Ламин.плоскости от цветно ПДЧ, 30 отделения за обувки	Изработен от цветно ЛПДЧ с меламиново покритие 18 мм., корпус обкантен с 1 мм кант, а на лицевата част с 2 мм кант, разделен с междинни делителни и рафтове така, че да образуват 30 отвора за поставяне на детските обувки, протектори предпазващи подовото покритие от надраскване, цвят по избор от възложителя. Размер: 250/30/95 см.

			Марка Шкаф за обувки Модел ШО1 Производител „Гърков Консулт" ЕООД
13	Дидактичен шкаф - 160/45/200 см.	50 % затворен обем, два или три цвята на плоскостите, състоящ се от два или три модула	Изработен от ламинирано ПДЧ с меламиново покритие 18 мм., корпус обкантен с 1 мм кант, а на лицевата част с 2 мм кант. Състоящ се от няколко модула, 50% затворен обем (с вратички, чекмеджета и/или контейнери за играчки), 50% отворен обем (открити рафтове). Конструкция – според изискванията на Възложителя и функциите на шкафа. Протектори предпазващи подовото покритие от надраскване, цвят по избор от възложителя. Размер: 160/45/200 см. Марка Дидактичен шкаф Модел ДШ1 Производител „Гърков Консулт" ЕООД
14	Дидактичен шкаф - за кабинети - 90/35/180 см.	Ламин.плоскости от ПДЧ, с отворени и затворени обеми, с възможност за поставяне и съхранение на папки и класьори	Изработен от ламинирано ПДЧ с меламиново покритие 18 мм., корпус обкантен с 1 мм кант, а на лицевата част с 2 мм кант.Отворени и затворени обеми (открити рафтове и вратички) с възможност за поставяне на папки и класьори. Протектори предпазващи подовото покритие от надраскване, цвят по избор от възложителя след подписване на договора. Размер: 90/35/180 см. Марка Дидактичен шкаф Модел ДШ2 Производител „Гърков Консулт" ЕООД
15	Кухненски шкафове с вградена мивка и батерия-200/60/85 см.	Ламин. плоскости от ПДЧ, плот - термо - 3 см., шкафове - вътрешно с един рафт , мивка алпака, батерия стояща-хром	Изработен от ламинирано ПДЧ с меламиново покритие 18 мм., корпус обкантен с 1 мм кант, а на лицевата част с 2 мм кант, с врати , зад вратите рафт за съхранение на кухненските принадлежности. Термоустойчив плот с дебелина на 3 см., устойчив на ежедневното натоварване. Не позволява надраскване, лесно почистване, вградена мивка алпака, стояща батерия, протектори предпазващи подовото покритие от надраскване, цвят по избор от възложителя.

			Размер: 200/60/85 см. Марка Секционен кухненски шкаф Модел СКШ1 Производител „Гърков Консулт" ЕООД
16	Шкаф за гърнета - с 12 отвора - 150/130/35 см.	Ламин.плоскости от ПДЧ, гръбче - фазер, с дванадесет отвора без врати.	Изработен от цветно ЛПДЧ с меламиново покритие 18 мм., корпус обкантен с 1 мм кант, а на лицевата част с 2 мм кант, разделен с междинни делителни и рафтове така, че да образуват дванадесет отвора за поставяне на гърнета, протектори предпазващи подовото покритие от надраскване, гръб фазер,без врати, цвят по избор от възложителя. Размер: 150/130/35 см. Марка Шкаф за гърнета Модел ШГ1 Производител „Гърков Консулт" ЕООД
17	Покривка за маса - 150/100 см.	100% полиестер - едноцветни	Текстилната промазана материя я прави водоустойчива, запазва я мека и еластична на допир. Петната не проникват ! В ежедневната поддръжка, само гъба е достатъчна, изработена е от 100 % полиестер, обработена против задържане на петна, цвят по избор от възложителя. Размер: 150/100 см. Марка Покривка Модел П1 Производител „Гърков Консулт" ЕООД
18	Олекотени завивки - 150/100 см.	пълнеж 200 гр. силиконова вата - бяло хасе	Съдържаща пълнеж от антиалергична силиконова вата, 200 гр./кв.м., подходящи за многократно пране и сушене в сушилня, фина висококачествена материя от бял микрофибър, противоалергична. Размер: 150/100 см. Марка Олекотена завивка Модел О31 Производител „Гърков Консулт" ЕООД
19	Спални комплекти - чаршафи долен, горен и калъфка	Долен чаршаф, горен плик, калъфка, всички с детски мотиви	Спален комплект, съдържащ: долен чаршаф, плик за олекотената завивка и калъфка, произведени от 100% памук, ранфорс или сатениран памук. Детски мотиви. Цвят на основата и детските мотиви - по избор на възложителя. Марка Спален комплект

			Модел СК Производител „Гърков Консулт” ЕООД
20	Възглавници - 40/50 см.	Пълнеж - силиконова вата	Изработена от бяло хасе, 100% памук, пълнеж от силиконова вата, съставът на ядрото и текстила е сертифициран като екологично чист с повишена стерилност. Материалите притежават 100% защита от акари, микроби, бактерии, гъбички, прах, напълно съобразена с всички анатомични особености на крехкия организъм. Размер: 40/50 см. Марка Възглавница детска Модел ВД 1 Производител „Гърков Консулт” ЕООД
21	Чашки - алпака	Вместимост 200 мл., без дръжка	Чашка изработена от алпака, корозиоустойчива с добри механични качества. При полиране, добива бляскава гладка повърхност, което се дължи на наличието на никел в сплавта, без дръжка с вместимост 200 мл.. Лесно е за почистване и може да бъде поставяно в съдомиялна машина. Марка Чаша алпака Модел ЧА, Производител „Хром – Силистра” АД
22	Саханчета - алпака - Ф 180	Чиния от алпака, с дръжки	Саханчето Ф 180 е изработено от дебела висококачествена неръждаема стомана 18/10. Подходящо е за приготвянето на топли предястия и тяхното сервиране, както и за притоплянето на храна. Лесно е за почистване и може да бъде поставяно в съдомиялна машина. Марка Саханче алпака Модел СА1, Производител „Хром – Силистра” АД
23	Купи - алпака	Вместимост 200 -300 мл., без дръжка	Купа, изработена от алпака, корозиоустойчива с добри механични качества. При полиране, добива бляскава гладка повърхност, което се дължи на наличието на никел в сплавта, без дръжка с вместимост 200 – 300 мл. Лесно е за почистване и може да бъде поставяно в съдомиялна машина.

			Марка Купа алпака Модел КА1, Производител „Хром – Силистра” АД
24	Вилици - средни	20 см., стомана	Вилицата е изработена от дебела висококачествена неръждаема стомана 18/10. Лесно почистване и може да бъде поставяна в съдомиялна машина. Марка Вилица средна Модел ВС1, Производител „Хром – Силистра” АД
25	Лъжици - средни	20 см., стомана	Лъжицата е изработено от дебела висококачествена неръждаема стомана 18/10. Лесно почистване и може да бъде поставяна в съдомиялна машина. Марка Лъжица средна Модел ЛА1, Производител „Хром – Силистра” АД
26	Черпак	200мл., алпака	Черпак, изработен от алпака, корозиоустойчива с добри механични качества. При полиране, добива бляскава гладка повърхност, което се дължи на наличието на никел в сплавта, с дръжка с вместимост 200 мл.. Лесно е за почистване и може да бъде поставяно в съдомиялна машина. Марка Черпак 200 Модел Ч200 Производител „Хром – Силистра” АД
27	Тенджера - 8 л. с трислойно дъно	неръждаема стомана	Тенджерата е направена от плътна висококачествена неръждаема стомана 18/10. Трислойно дъно. Лесно почистване, енергоспестяваща и практически вечна. Едно от най - голямите предимства на тройното дъно е, че предотвратява загаряне. Тенджерата може да се използва за електрически, газ и стъклокерамични плочи. Подходяща за съдомиялна машина. Вместимост: 8 литра Марка Тенджера Модел ТТ 8, Производител „Хром – Силистра” АД

28	Тенджера - 10 л. с трислойно дъно	неръждаема стомана	Тенджерата е направена от плътна висококачествена неръждаема стомана 18/10. Трислойно дъно. Лесно почистване, енергоспестяваща и практически вечна. Едно от най - голямите предимства на тройното дъно е, че предотвратява загаряне. Тенджерата може да се използва за електрически, газ и стъклокерамични плочи. Подходяща за съдомиялна машина. Вместимост: 10 литра Марка Тенджера Модел ТТ 10, Производител „Хром – Силистра" АД
29	Тава - кръгла - 30/8 см.	алпака	Кръгла тава, изработена от алпака, корозиоустойчива с добри механични качества. При полиране, добива бляскава гладка повърхност, което се дължи на наличието на никел в сплавта, лесно е за почистване и може да бъде поставяна в съдомиялна машина. Размер: 30/8 см. Марка Тава кръгла Модел ТК 30 Производител „Хром – Силистра" АД
30	Тава - правоъгълна - 42/30/8 см.	с дръжки , алпака	Правоъгълна тава, изработена от алпака, корозиоустойчива с добри механични качества. При полиране, добива бляскава гладка повърхност, което се дължи на наличието на никел в сплавта, лесно е за почистване и може да бъде поставяна в съдомиялна машина. Размер:42/30/8 см. Марка Тава правоъгълна Модел ТП 42/30 Производител „Хром – Силистра" АД

Дата: 14.04.2015 г.

Николай Гърков

управител

"ГЪРКОВ КОНСУЛТ" ЕООД София

Технически възможности

за изпълнение на дейностите,

включени в предмета на настоящата обществена поръчка

Етапи	Дейности	Поддейности и начин на изпълнение	Заангажирани ресурси	Очакван принос	Рискове за навременното и качествено изпълнение	Мерки за предотвратяване на рисковете
1 етап – проектиране	-конкретизиране на вида на изделията -заснемане на помещенията, в които ще бъдат доставяни артикулите -определяне на разположението на мебелите в план	-среща с възложителя и директора на ДГ и уточняване на модели и цветове -вземане на точни размери -съгласуване на готовия проект с възложителя	- проектант -конструктор	-отговорност при изпълнение на задачата -точни мерки и прецизно уточняване на моделите и спецификациите	-неточно заснемане на помещенията -неправилно взети размери -пропуски при уточняване на цветовете -недобра комуникация с възложителя	-при заснемането присъстват двама души – проектонт и конструктор, с цел свеждане до минимум на субективния фактор -използване на съвременна измервателна техника
2 етап - производство	-конструктивна разработка на изделията	-софтуерен чертеж на изделията -изготвяне на работен чертеж -въвеждане на детайлите в разкрой, с цел оптимизиране на	-конструктор -технолог -техническо лице -компютърна техника	-точност при чертане изваждане на детайлите -подбор на подходящ обков -подбор на заявените материали и	-грешка в конструирането -грешка при изваждането на детайлите	-регулярни проверки от началник производство

		разходната норма		цветове		
	-заявяване към доставчици на необходимите материали	-изпращане по електронен път на заявките към доставчиците -контролиране на качеството и количеството на доставяните материали приемане на материалите -складиране на материалите спрямо изискванията на производителя -регулярно подаване на материалите към производството	-шофьор -техническо лице -организатор производство	-регулярни доставки на материалите -своевременно подаване на нужните количества към производството -контрол на качеството	-недостиг на материали -презапасяване с материали, което води до ниска ефективност на производството -некачествени материали	-контрол на необходимото количество материали спрямо етапа на производство -контрол върху качеството на всяка доставка
	-подаване на материалите към производството и начална обработка	-разкрояване -кантиране -пробиване на отвори за обков	-оператор и помощник на разкройващ циркуляр – 4 души -оператор и помощник на	-точно и бързо рязане -качествено и прецизно кантиране -прецизно спазване на	-неточна настройка на машините -неправилно разчитане на чертежите и разкроите	-контрол на етапите на производството -перодично настройване на машините -пускане на контролни детайли

			кантираща машина – 4 души -оператор на пробивна машина – 2 души -общи работници – 3 души -разкройващ циркуляр 2 бр -кантослепваща машина проволинейна -2 бр -криволинейна кантослепваща машина-1бр -пробивна машина-2бр	работните чертежи	-некачествени материали -повреди на машините	-ежеседмична профилактика на машините
	-изработка на изделията	-окомплектоване с обков -склобяване на изделията	-монтажници-6 души -организатор производство 1човек -общи работници – 3души -ръчни и нструменти,	-бързо и качествено сглобяване -поддръжка на машините -персонална отговорност	-погрешно разчитане на работната документация -използване на неточни конструктивни елементи -повреда на машините	-контрол от страна на организатор производство и началник цех -ежедневна профилактика и поддръжка на машините -разясняване на конструктивните

			необходими за сглобяване ан изделията		-дефект в следствие на неправилна работа с машините -липса на отговорност	чертежи и последователност на работа
3 етап – подговка за експедиция	-почистване на готовите изделия -опаковане -складиране	-детайлно отстраняване на остатъците от кантослепващо лепило -отстраняване на монтажен прах -номериране и надписване на изделията по отделни помещения -опаковане с различни опаковъчни материали според вида на изделието -транспортиране и подреждане в склад	-общи работници-4души - транспалетна количка-2бр -опаковъчна машина-1бр -складово помещение	-отговорност при изпълнение на задачата -последен контрол на изработеното изделие -опазване на целостта на изделието -подбор на подходящ опаковъчен материал -подреждане на изделията спрямо последователността на експедиране	-нарушаване целостта на изделието -нарушаване целостта на опаковката -използване на неподходящи препарати за почистване -неправилно подреждане и укрепване в склада и създаване на опасност от падане и погиване на изделията -неправилно подреждане, затрудняващо последващата експедиция на стоката	-предварителна разяснителна работа -информиране на работниците за етапите и последователността на доставката -координиране на отделните звена в производството -инструктаж
4 етап-	-товарене на	-съгласуване на	-шофьор-	-скрикно	-неправилно	-координиране на

доставка до обекта /ДГ/	артикулите, обект на поръчката -доставка до детската градина -разтоварване -разпределяне на изделията в помещенията	датата и часа на доставка с възложителя -подреждане по ред на разтоварване -укрепване на изделията -осигуряване на група за разтоварване и разпределяне	2души -общи работници-6души -отговорник по товарене и разтоварване -1човек -отговорник по разпределени е-2души	спазване на дадените от отговорниците указания -опазване на товарените и транспортирани артикули -опазване на сградата на ДГ при подреждането на мебелите в отделните помещения	подреждане и укрепване на изделията -неточност при определяне на артикулите /вид,брой/ по реда на доставката -повреда на транспортните средства -нарушавена на целостта на изделията	дейностите на хората, ангажирани в този етап -преглед на изправността на превозните средства
5 етап-монтаж на изделията	-монтиране на изделията в помещенията съобразно изискванията за безопасност -спазване на архитектурния и работния проект	-поставяне на дръжки -укрепване към стената, там, където е необходимо	-монтажници-5 души -ръчни инструменти	-спазване на архитектурните проекти при монтажа на изделията -опазване на целостта на изделията -опазване на помещенията, в които се монтират изделията	-некачествен монтаж -повреда на стените на помещенията -неспазване на изискванията за безопасност	-определяне на отговорник по монтажа -подготовка на необходимите инструменти -подготовка на необходимия обков -инструктаж на персонала за последователността на монтажа -инструктаж на персонала за опазване целостта на помещенията -постоянна връзка с възложителя и директора на детската градина

6 етап-предаване на обекта	-преглед на доставените артикули -подписване на прематално-предавателен протокол	-изброяване на доставените и монтирани изделия съобразно техническата спецификация на възложителя -предгед за дефекти -оформяне на приемателно-предавателен протокол -организиране на работна среща за подписване на протокола -попълване на гаранционна карта	-ръководител монтажен екип -проектант -управител -директор -управител -директор	-отговорност при описване на артикулите	-ненавременно подготвяне на протокола -лепса на координираност в действията между фирмата и възложителя	-предварително уточняване с възложителя и с директора на детската градина датата и часа на огледа и предаването на обекта -предварително изготвяне на приемателно-предавателния протокол -предварително подготвяне на гаранционните карти

14.04.2015 г.

Николай Гърков, управител

Легло единично за яслен агрупа

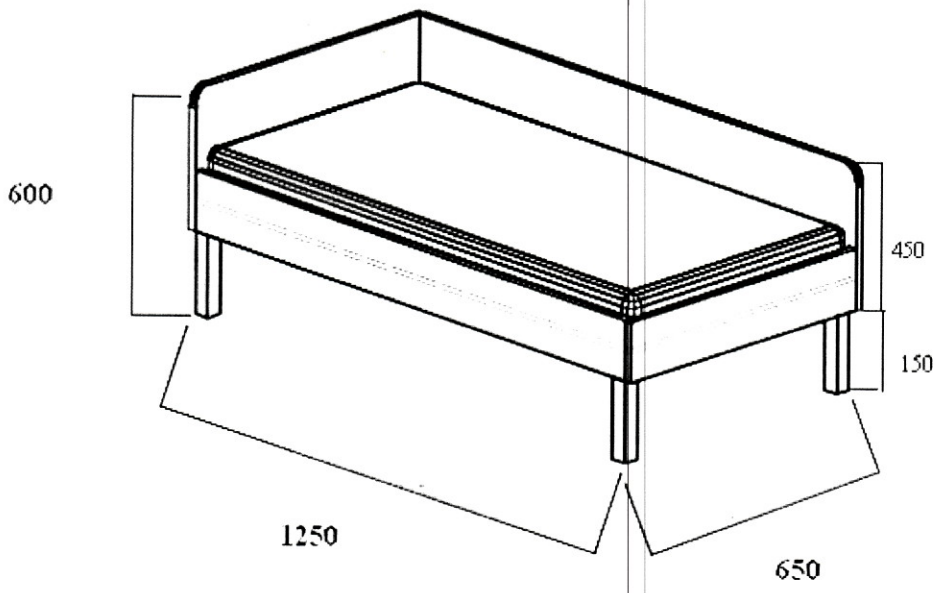

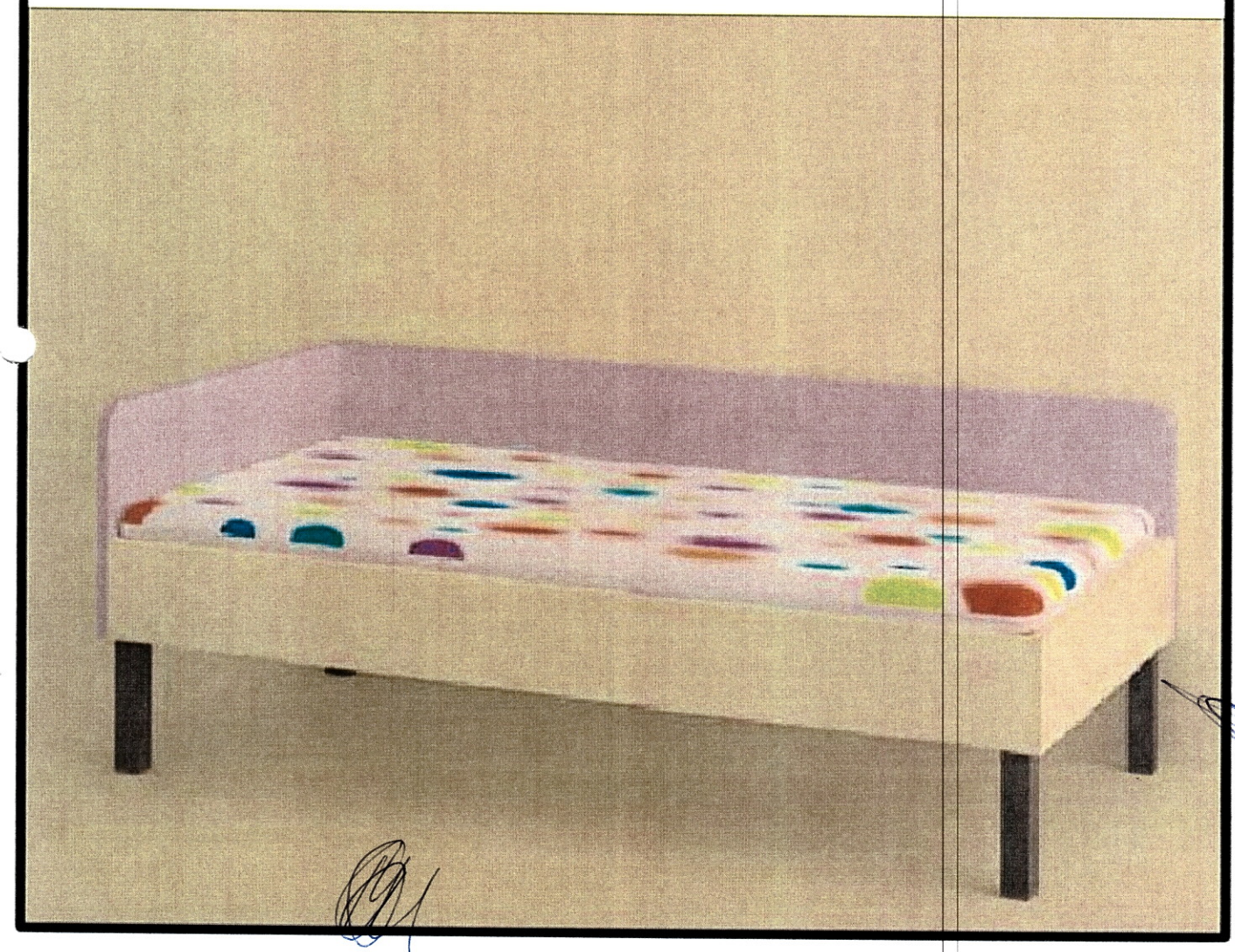

Кошара с подвижна решетка

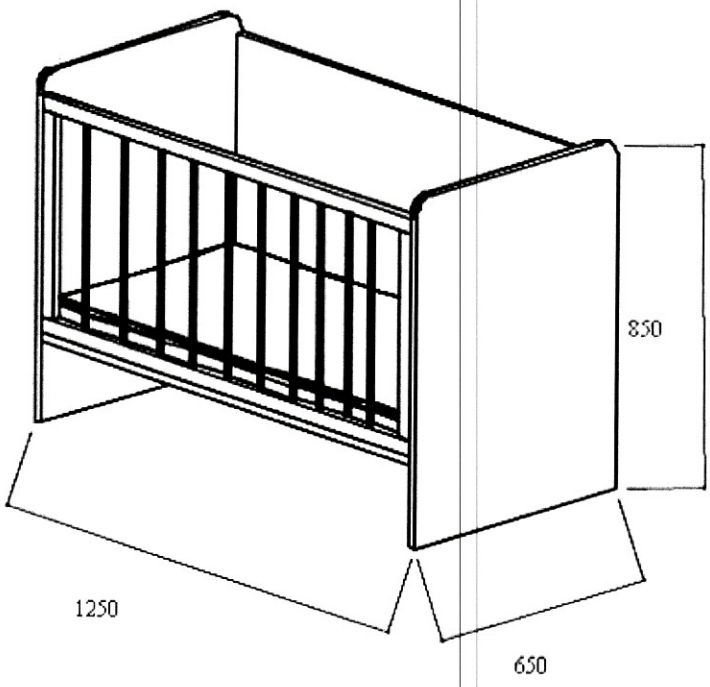

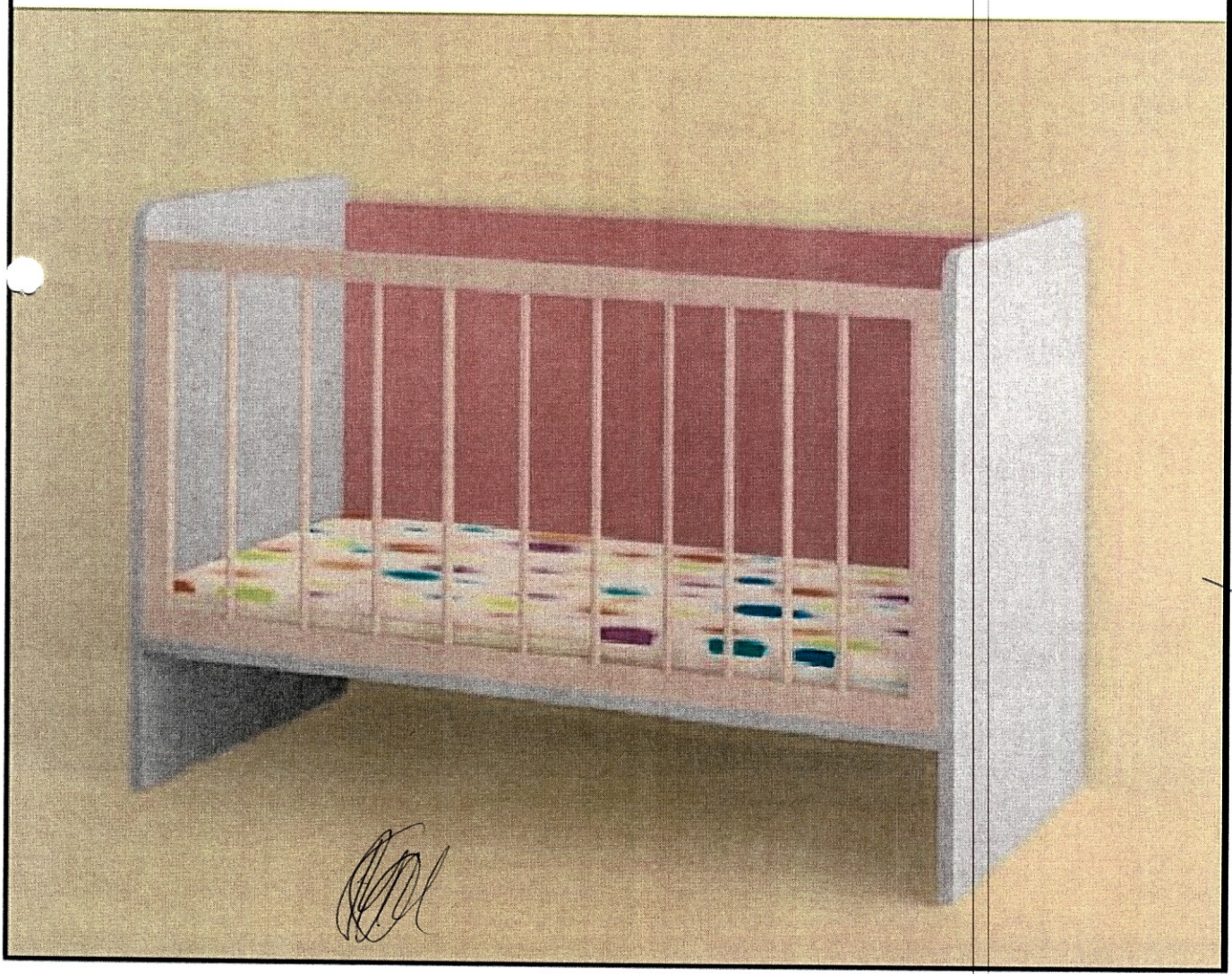

Двуетажно легло

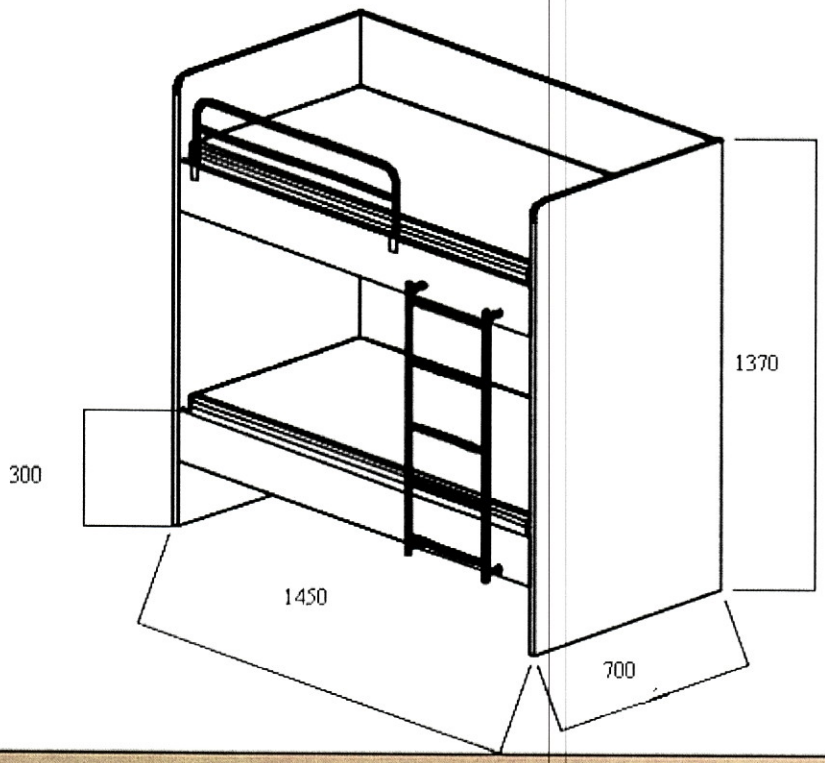

Гардеробче двойка

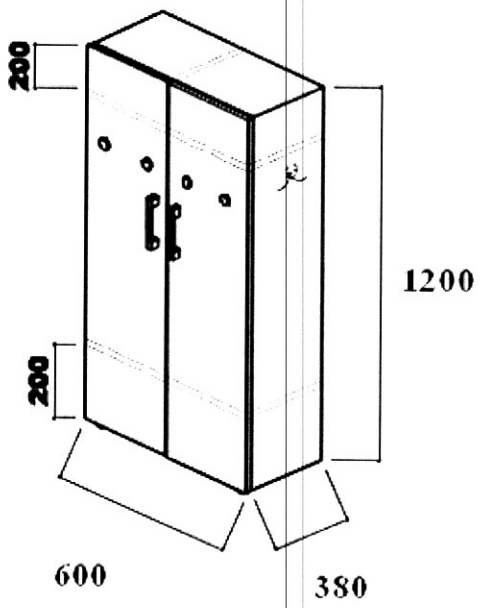

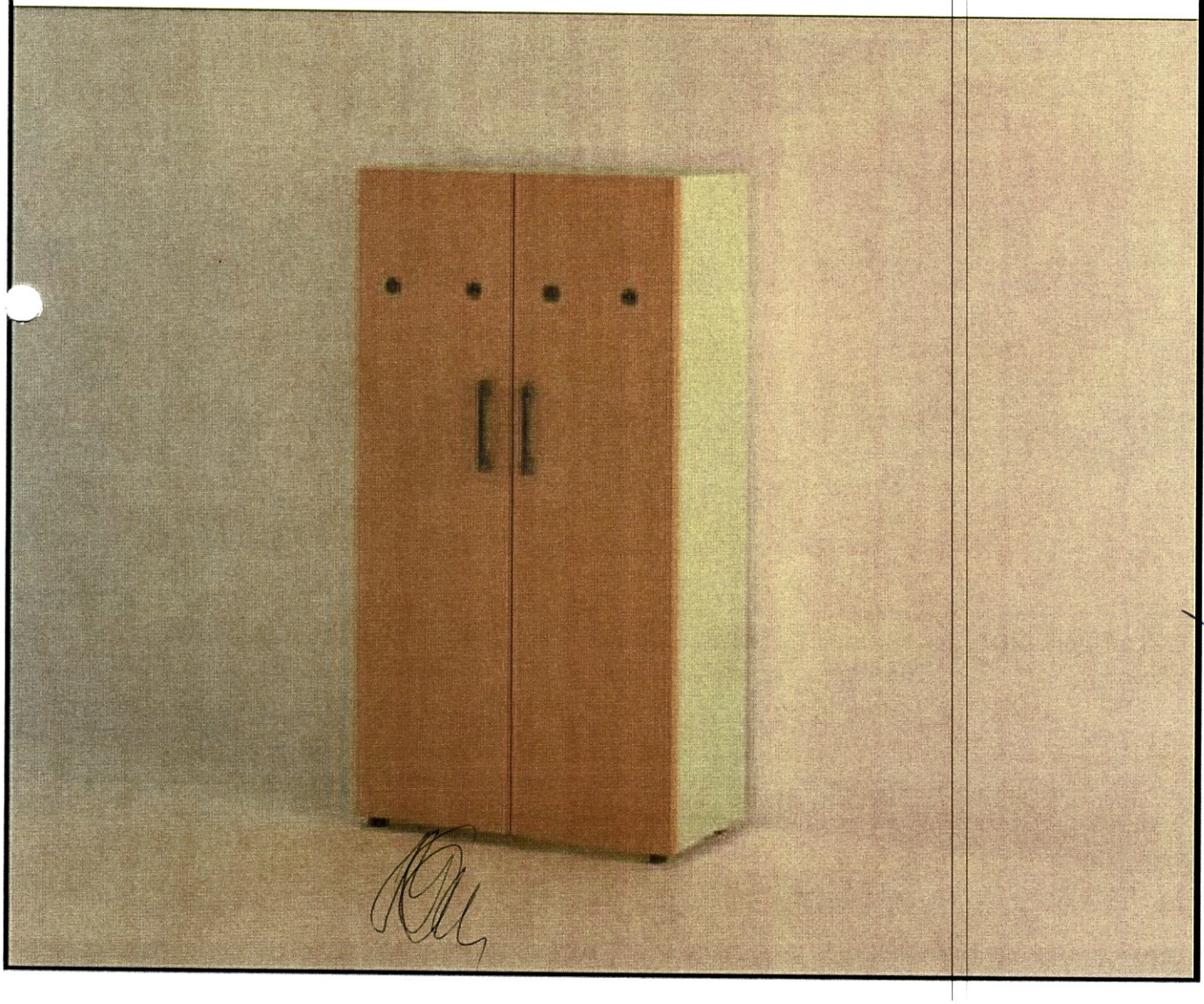

Гардероб двукрилен -
за персонала

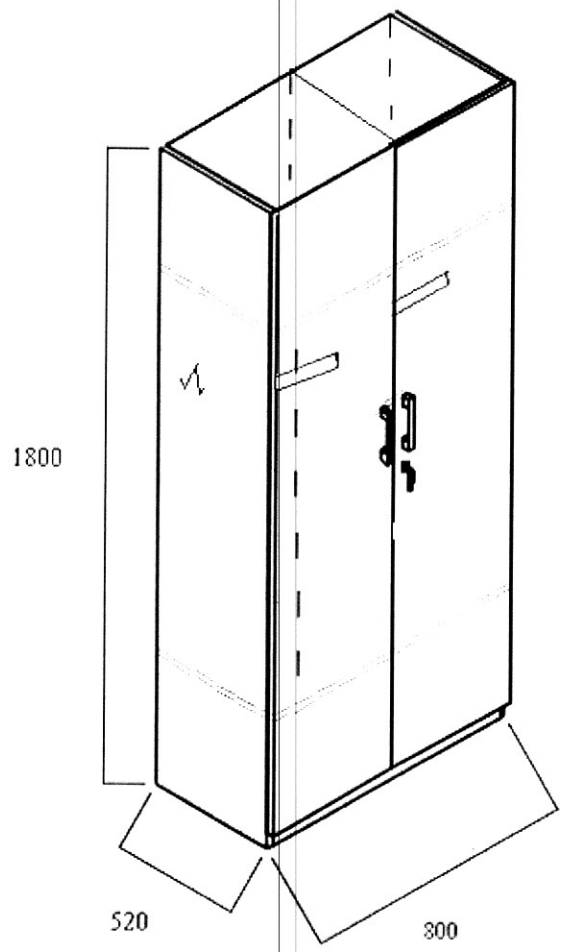

Гардероб трикрилен за бельо

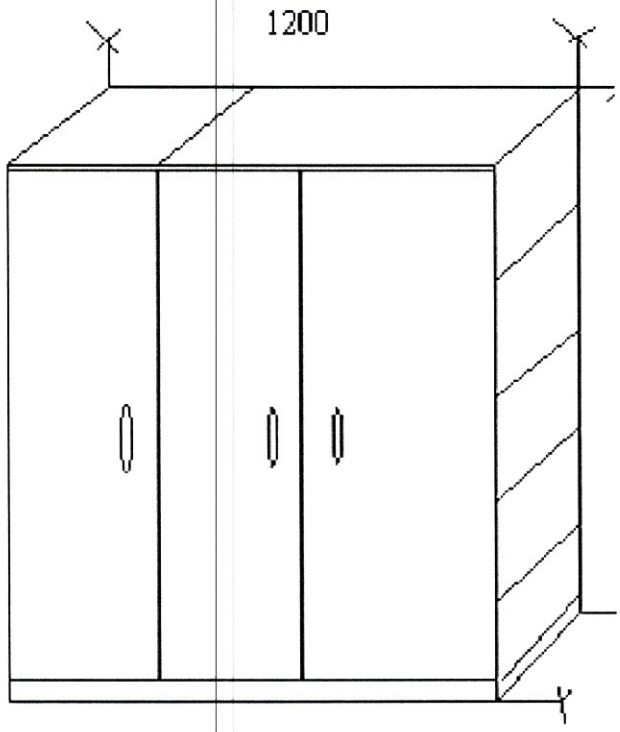

Масичка за хранене

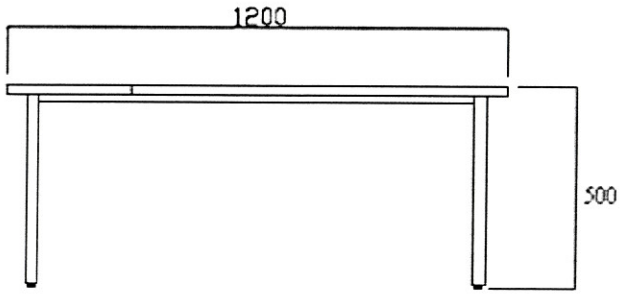

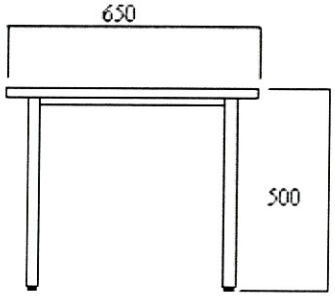

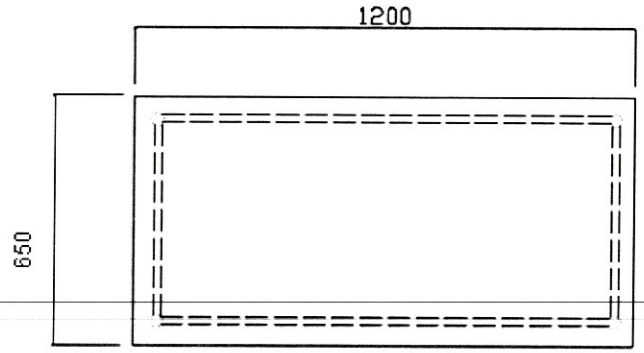

Детско столче -
пластмаса

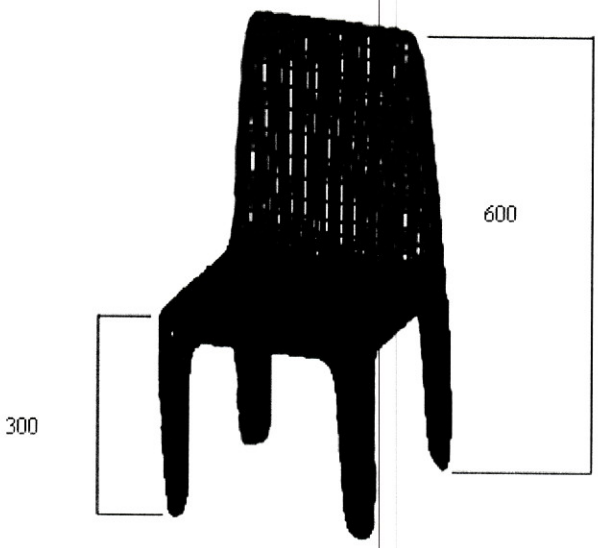

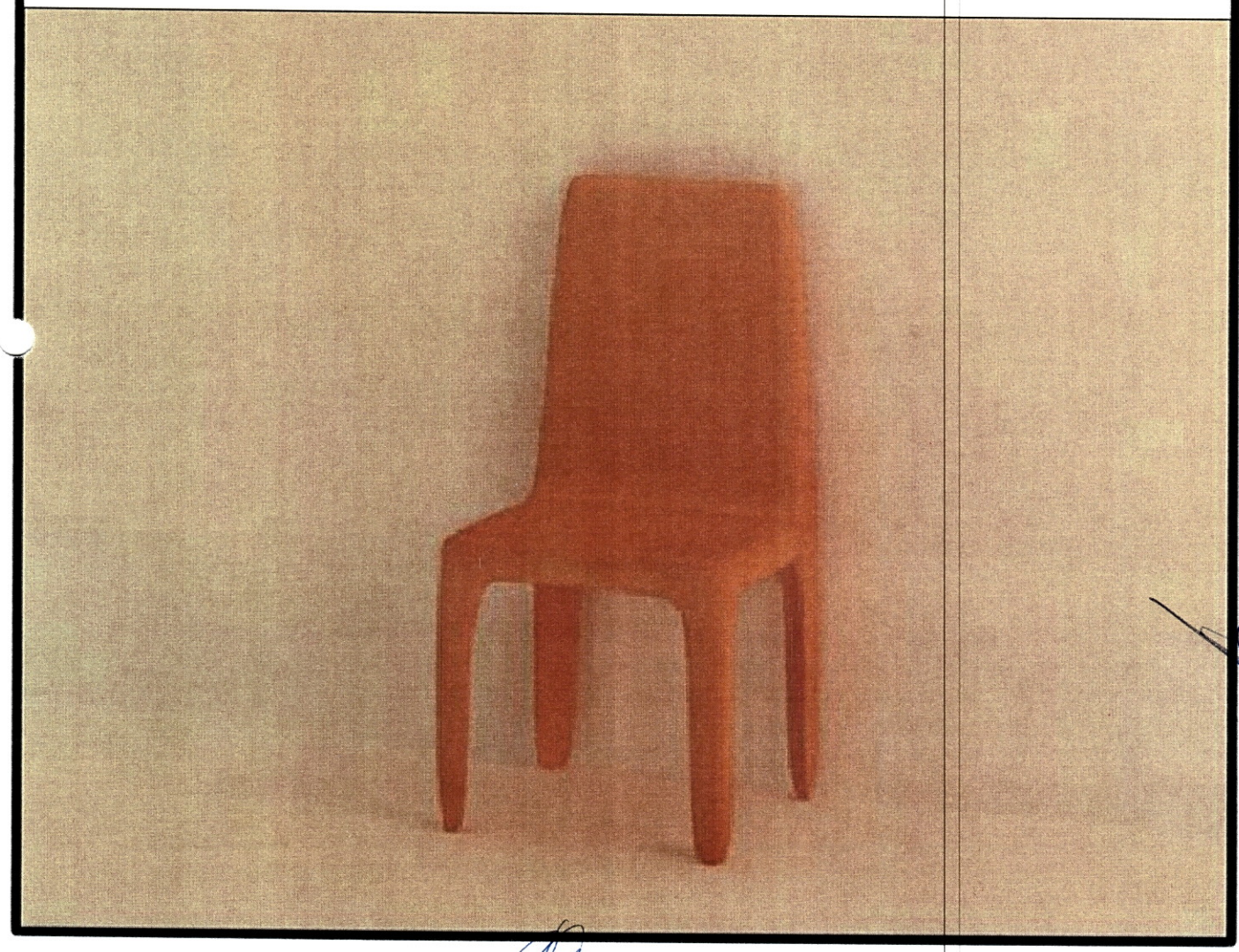

Бюро за учителя

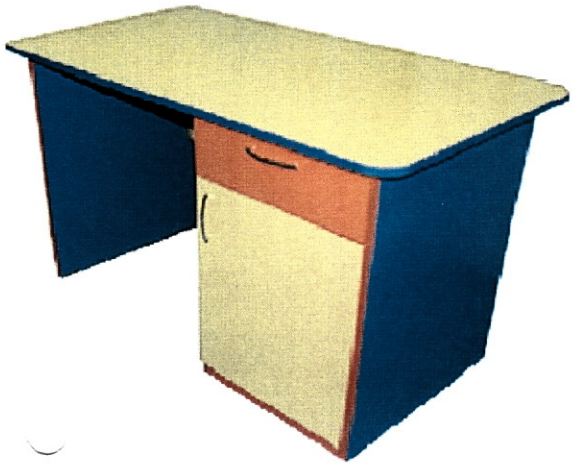

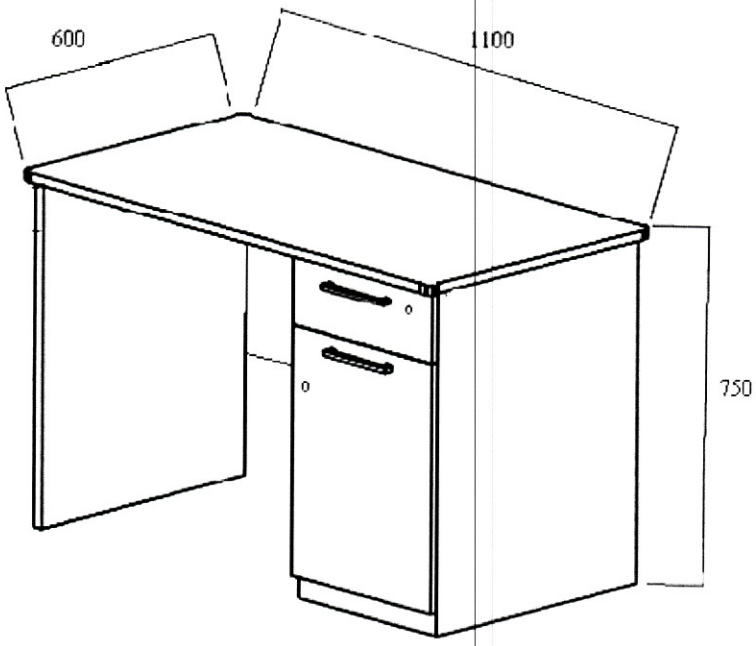

Стол - стационарен (

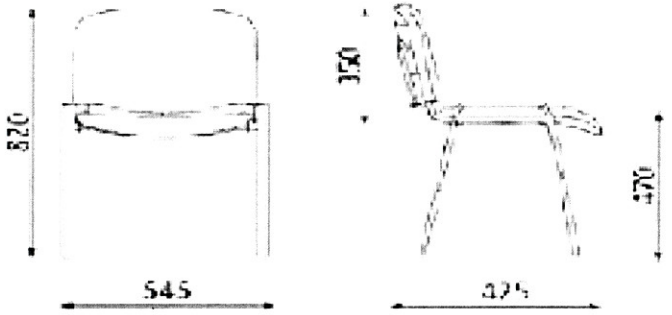

Шкаф за повиване

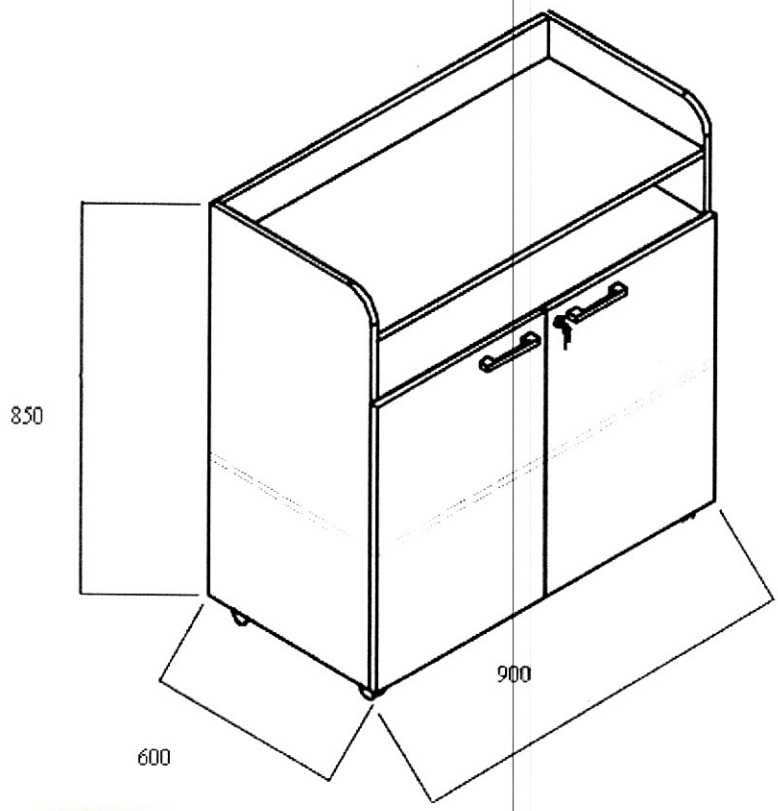

Шкаф за обувки - 30 бр. отвора

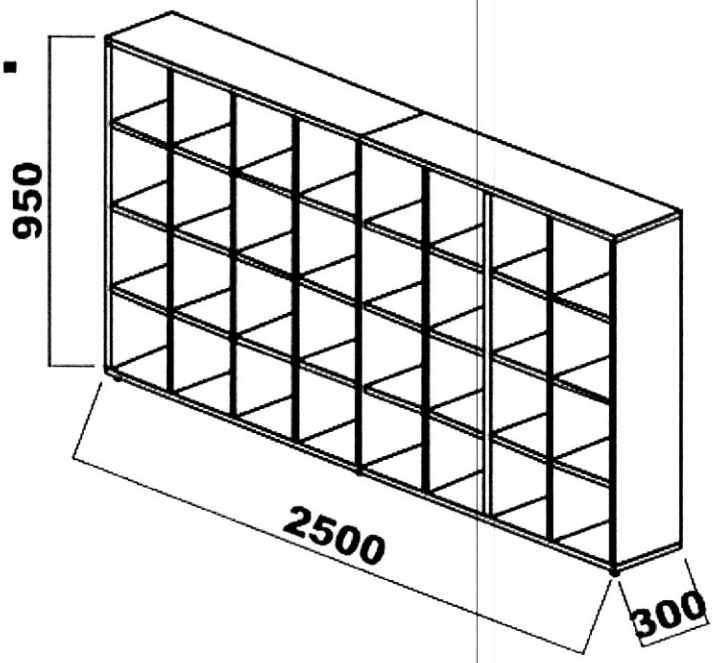

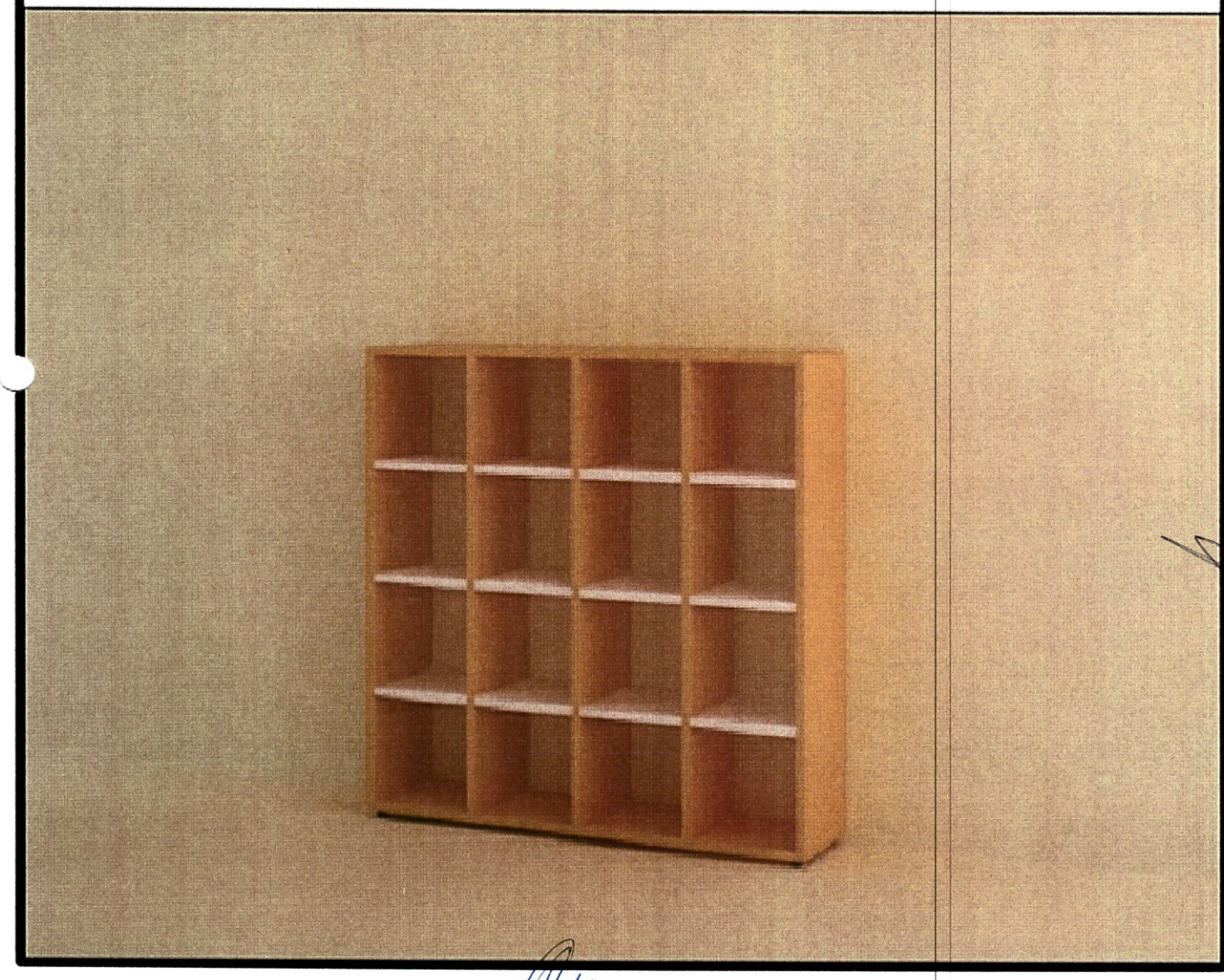

Дидактичен шкаф

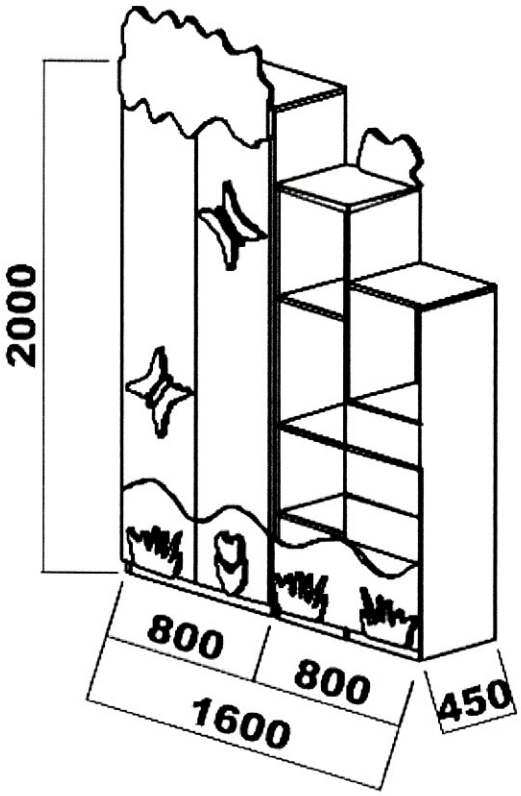

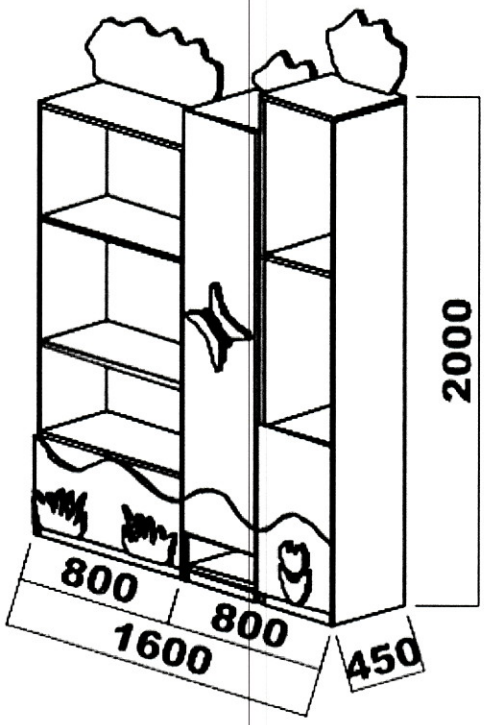

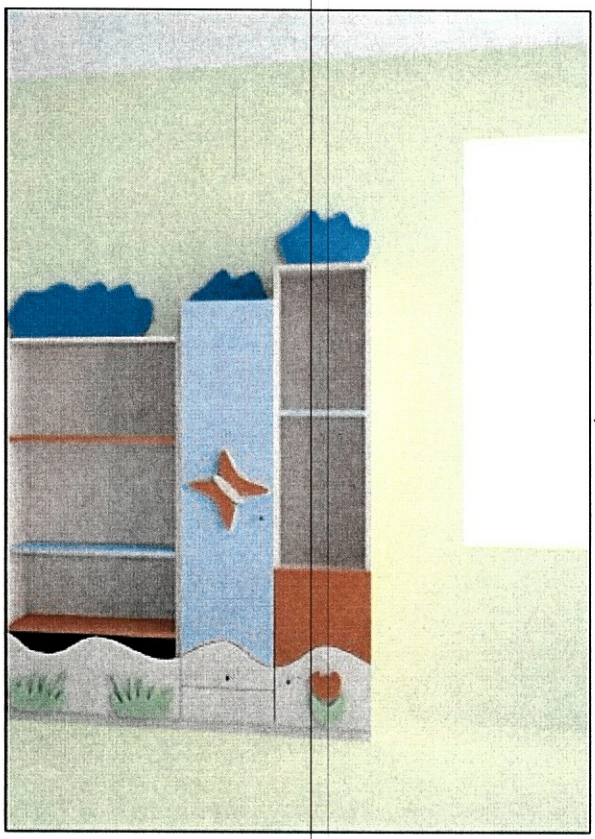

дактичен шкаф за кабинети

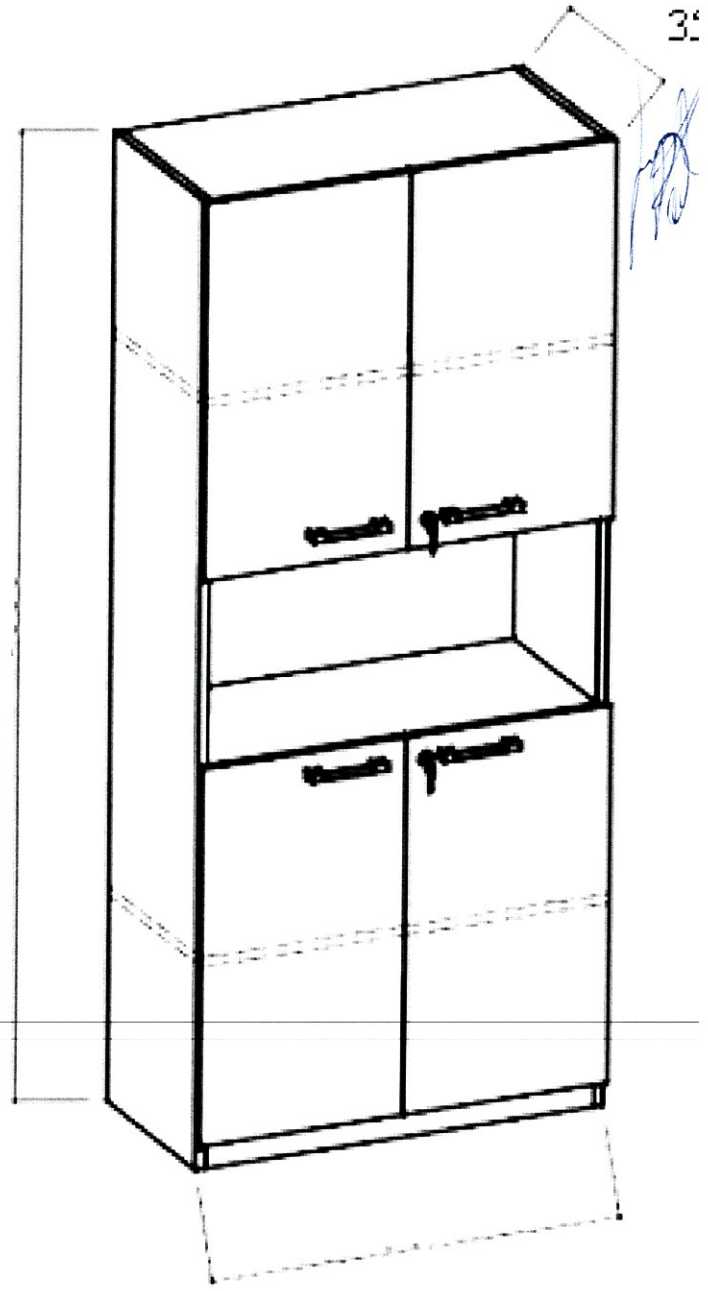

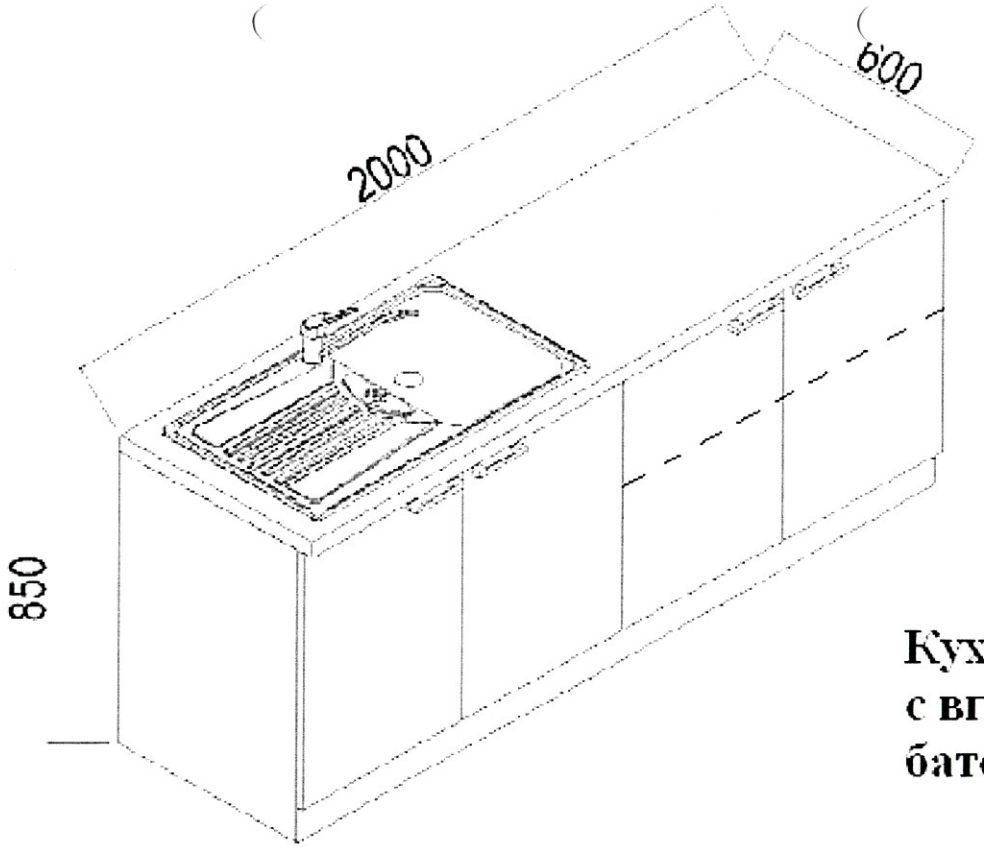

Кухненски шкафове с вградена мивка и батерия

Шкаф за гърнета с 12 отвора

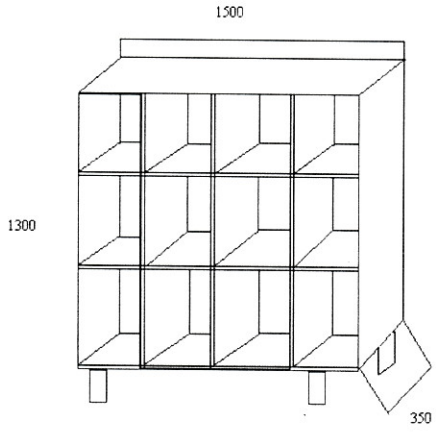

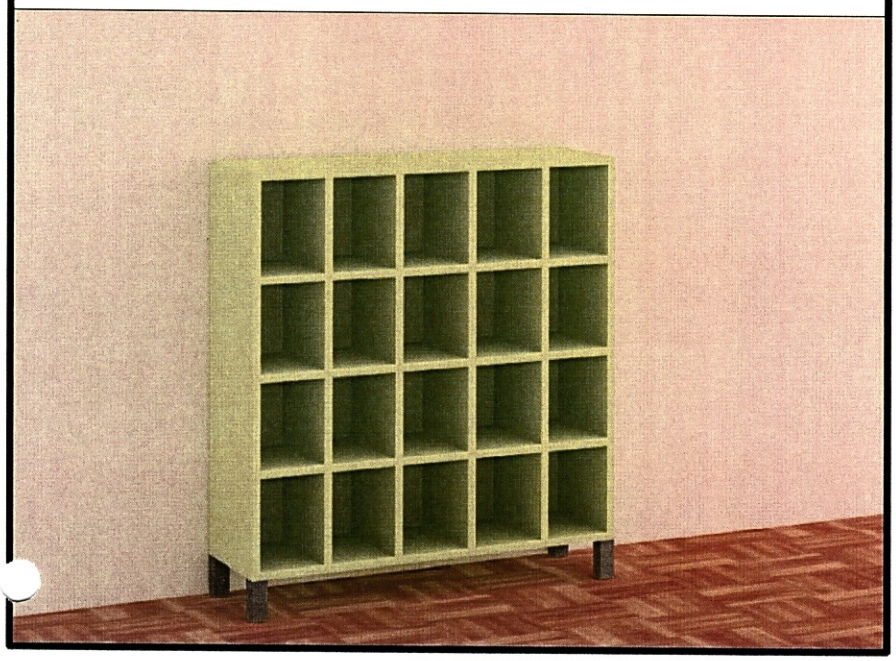

Покривка за маса

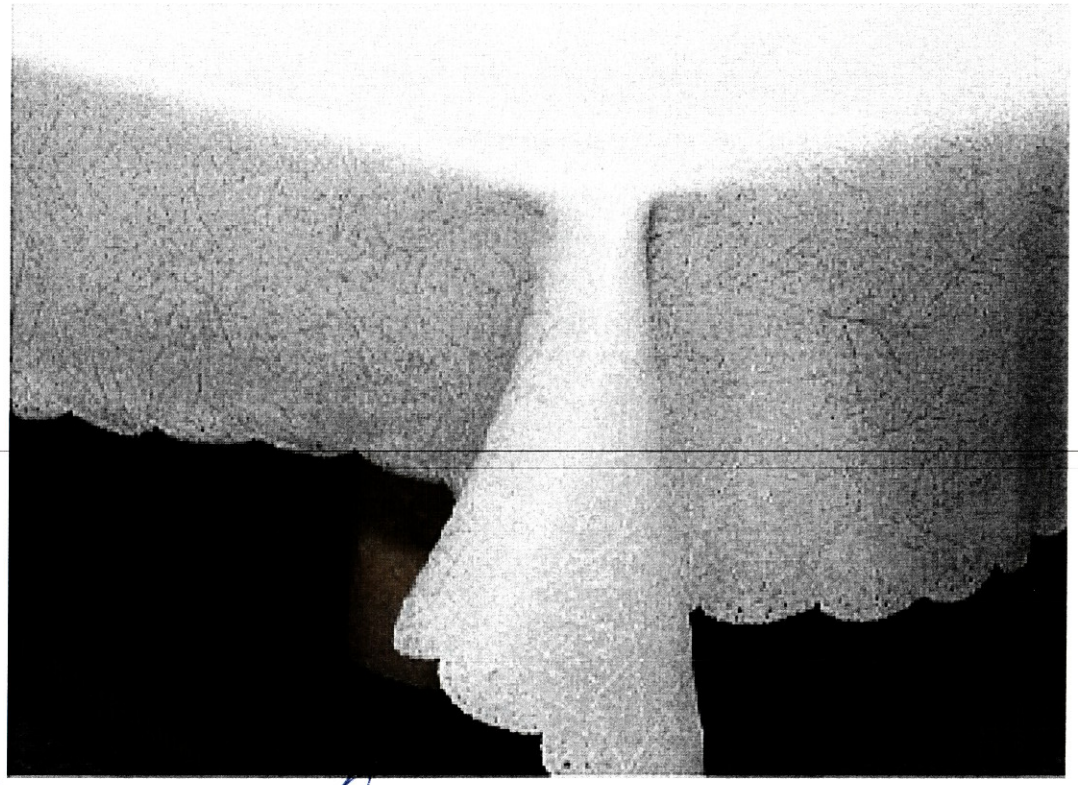

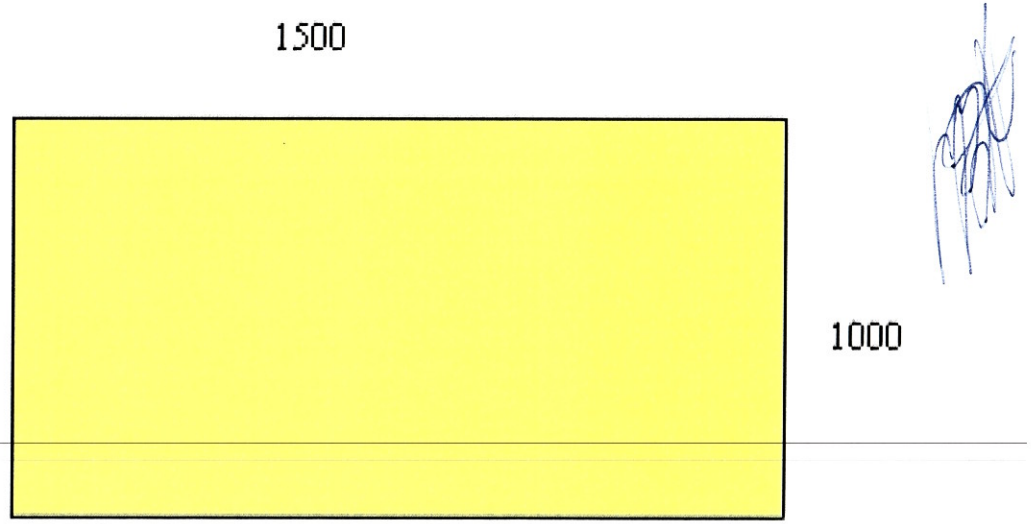

Олекотена завивка

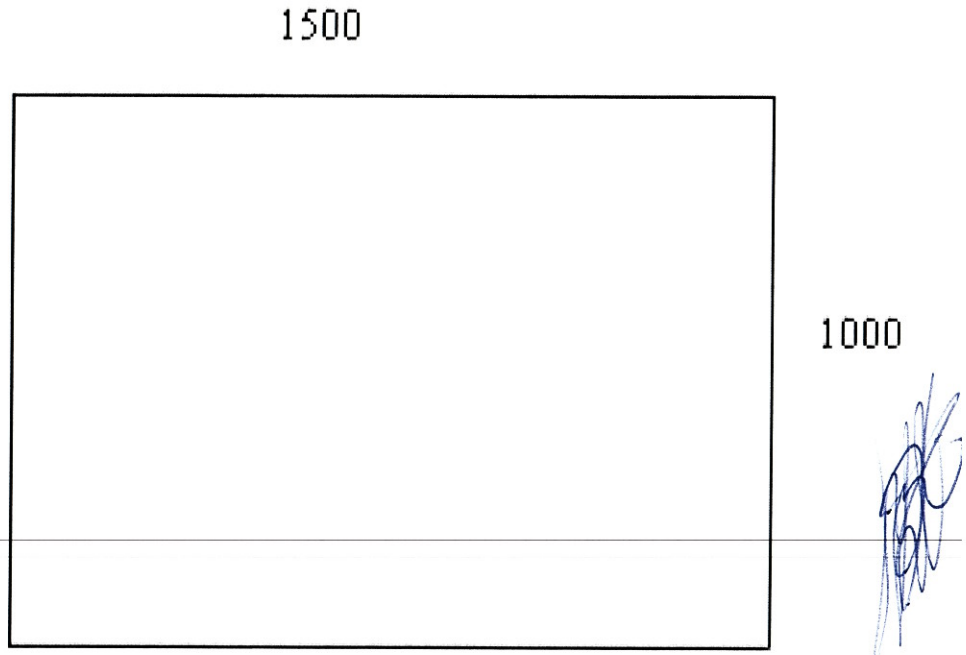

Спален комплект:
горен плик,
долен чаршаф,
калъфка

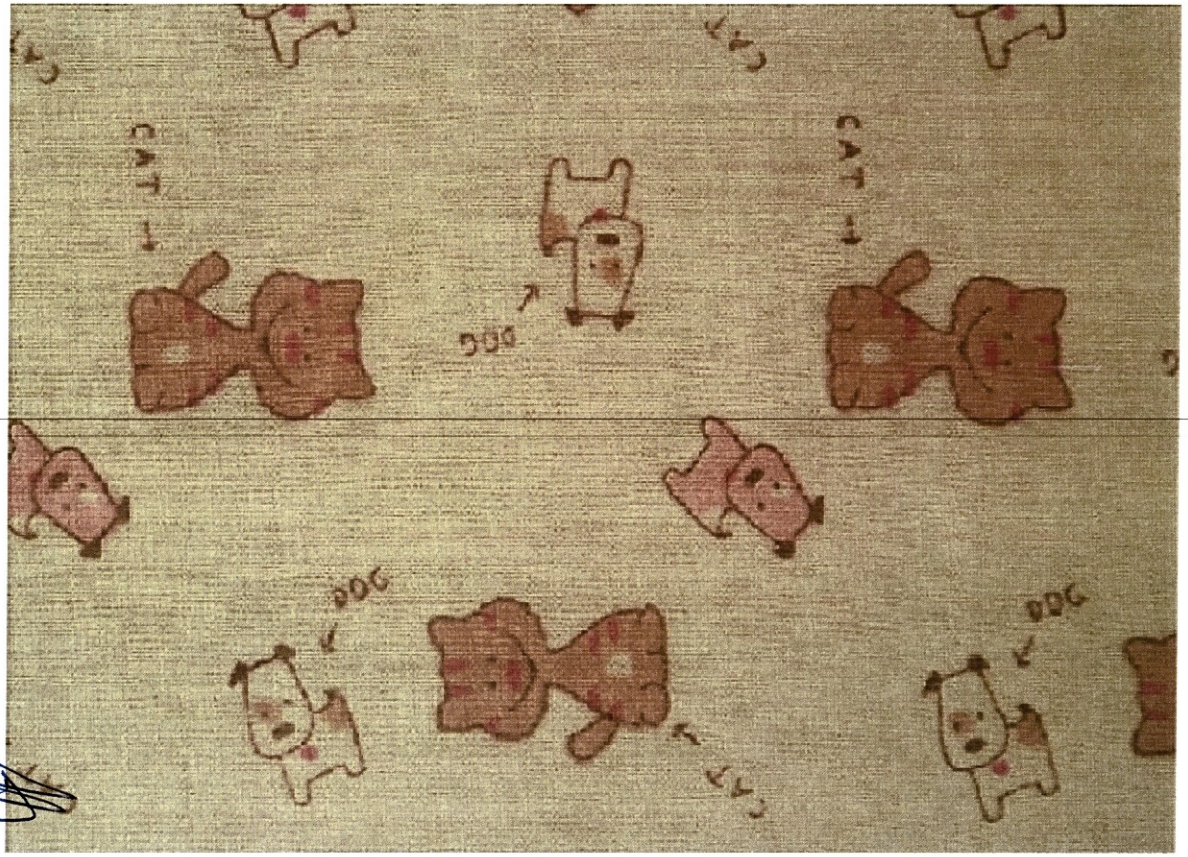

Възглавница 40/50 см.

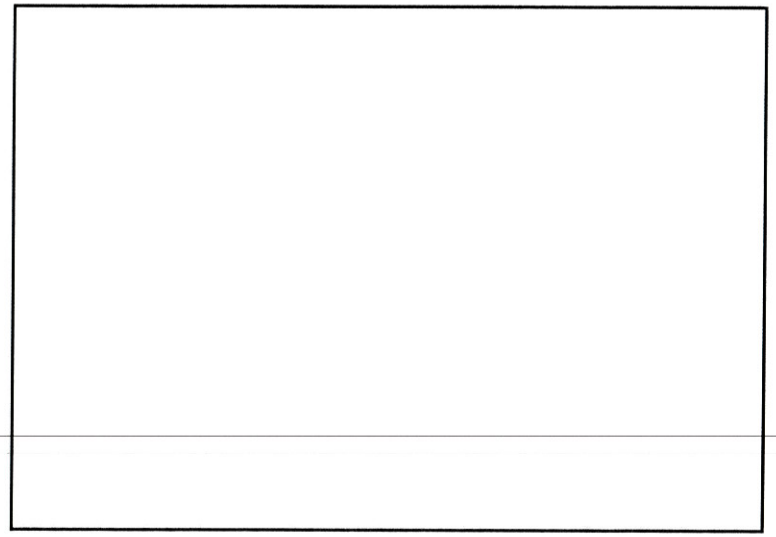

Чашка алпака,
вместимост
200 мл.

Саханче алпака
Ф 180

Купа алпака,
вместимост
200-300 мл.

Черпак,
вместимост 200 мл.

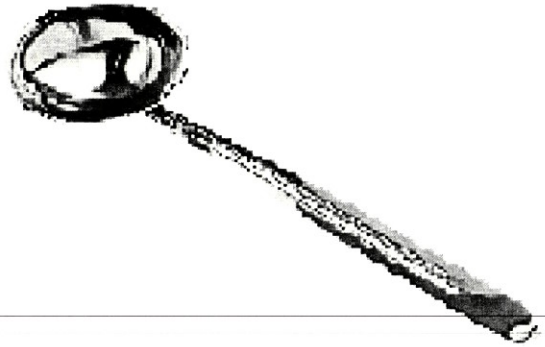

Прибори за хранене
(вилица и лъжица)

Вилица средна 20 см.

Лъжица средна 20 см.

Тенджера с трислойно дъно 8 литра

Тенджера с трислойно дъно 10 литра

Тава кръгла - 30/8 см.

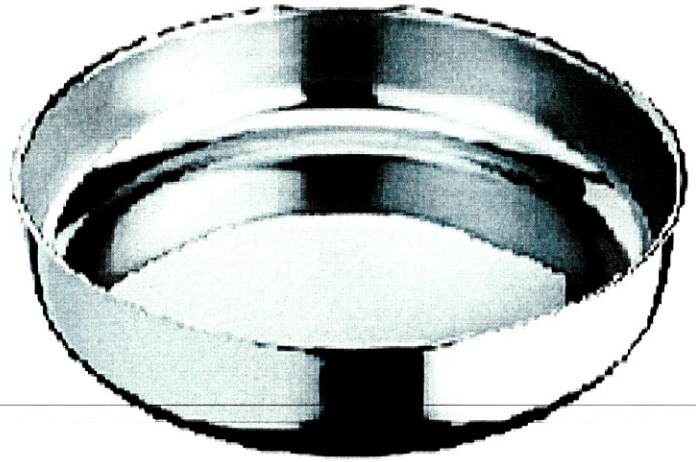

Тава правоъгълна - 42/30/8 см.

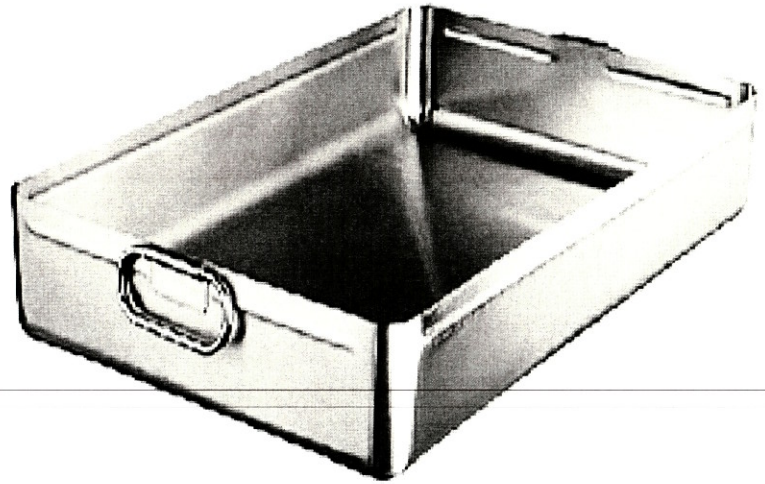

Приложение № 11: Образец на ценова оферта:

ДО
СО – район „Надежда”
гр. София 1220
ул. „Кирил Драгов”, №55

ЦЕНОВА ОФЕРТА

за участие в открита процедура с прилагане на опростени правила за възлагане на обществена поръчка, с предмет:

„Обзавеждане и оборудване на нова сграда на ОДЗ №171 „Свобода”, находяща се на адрес: гр. София, ж.к. „Свобода”, ул. „Петко Д. Петков” № 14”

Обособена позиция № 1

От „ Гърков Консулт „ ЕООД,

със седалище и адрес на управление:

гр. София, ул.” Родопски извор „ № 40, вх. В, ет. 3, ап. 32,

представлявано от Николай Димитров Гърков,
телефон, факс, email, лице за контакти тел./факс 02 401 1000 ;
email: bsi.bg@abv.bg
адрес за съобщения гр. София, ул.” Родопски извор „ № 40, вх. В, ет. 3, ап. 32,

ЕИК (БУЛСТАТ) 203394328 ,

Разплащателна сметка:

BIC:

IBAN:

банка:

град/клон/офис:

УВАЖАЕМИ ДАМИ И ГОСПОДА,

След запознаване с документацията за участие в настоящата обществена поръчка с предмет: **„Обзавеждане и оборудване на нова сграда на ОДЗ №171 „Свобода”, находяща се на адрес: гр. София, ж.к. „Свобода”, ул. „Петко Д. Петков” № 14”**, заявяваме, че:

Ние от „ Гърков Консулт „ ЕООД

/изписва се името на участника/

ЕИК 203394328

/ЕИК/БУЛСТАТ/

гр. София, ул.” Родопски извор „ 40, вх. В, ет. 3, ап. 32

/адрес по регистрация/

предлагаме да изпълним предмета на **Обособена позиция № 1** от поръчката, съгласно документацията за участие при следните финансови условия (попълва се според обособената/те позиция/и, за която/които участникът кандидатства):

Предлаганата от нас цена за цялостно изпълнение на предмета на Обособена позиция № 1 от обществената поръчка е 36128,70 (тридесет и шест хиляди сто двадесет и осем лева и седемдесет стотинки) лева, без ДДС или 43354,44 (четиридесет и три хиляди триста петдесет и четири лева и четиридесет и четири стотинки) лева с ДДС.

Единичните цени на отделните артикули и общите стойности са представени по-долу, както следва:

Обособена позиция № 1: „Доставка и монтаж на мебелировка за нова сграда на ОДЗ №171 „Свобода” – обособената позиция е предназначена за изпълнение от специализирани предприятия или кооперации на хора с увреждания, съгласно чл. 16г, ал. 1 от ЗОП:

				без ДДС	без ДДС
№	НАИМЕНОВАНИЕ	Мярка	Кол.	Единична цена	Обща стойност
1	Легла - ниски на крачета - ясла - 120/60/60см.	бр.	19	56,00	1064,00
2	Кошара - с табли и решетка - 120/60/85 см.	бр.	5	95,00	475,00
3	Легло - двуетажно със странични табли до долу-метална стълбичка и преграда - 145/70/55 см.	бр.	45	166,00	7470,00
4	Гардеробчета - 2 ки - 60/38/120 см.	бр.	57	85,00	4845,00
5	Гардероб двукрилен за персонала - 90/55/180 см.	бр.	14	195,80	2741,20
6	Гардероб трикрилен за бельо - 120/55/180 см.	бр.	4	277,00	1108,00
7	Масички - 120/60/55 см.	бр.	25	37,50	937,50

8	Столчета - пластмаса излята	бр.	114	15,50	1767,00
9	Бюро - 120/60/75 см. с вратичка и чекмедже	бр.	5	112,00	560,00
10	Стол - стационарен за учителките	бр.	20	23,30	466,00
11	Шкаф за повиване - 90/60/85 см.	бр.	1	116,00	116,00
12	Шкаф за обувки - с 30 отвора - 250/30/90 см.	бр.	4	187,50	750,00
13	Дидактичен шкаф - 160/45/180 см.	бр.	8	416,00	3328,00
14	Дидактичен шкаф - 90/35/180 см. - за кабинети	бр.	6	160,00	960,00
15	Кухненски шкафове - 200/60/85 см. с мивка алпака	бр.	4	430,00	1720,00
16	Шкаф за гърнета - с 12 отвора - 150/130/35 см.	бр.	2	158,00	316,00
17	Покривки за маса - 150/100 см.	бр.	50	7,50	375,00
18	Олекотени завивки - 150/100 см.	бр.	180	8,20	1476,00
19	Спални комплекти - чаршафи долен , горен и калъфка	бр.	200	8,70	1740,00
20	Възглавници - 50/40 см.	бр.	140	2,35	329,00
21	Чашки алпака	бр.	120	4,50	540,00
22	Саханчета алпака - Ф 18 см.	бр.	120	4,00	480,00
23	Купи - алпака	бр.	120	4,20	504,00
24	Вилици - средни	бр.	120	1,20	144,00
25	Лъжици - средни	бр.	120	1,20	144,00
26	Черпак - 200 мл.	бр.	8	6,00	48,00
27	Тенджера -8 л. с трислойно дъно	бр.	10	60,00	600,00
28	Тенджера -10 л. с трислойно дъно	бр.	10	65,00	650,00
29	Тава - алпака - кръгла - 30/8 см.	бр.	10	25,00	250,00
30	Тава - алпака - правоъгълна - 42/30/8 см.	бр.	5	45,00	225,00
ОБЩО:					**36128,70**
				ДДС 20%	**7225,74**

				ОБЩО	**43354,44**

В случай на приемане на нашето предложение, ние сме съгласни да представим гаранция за изпълнение по договора в размер на 2% от предложената цена, в размер на 722, 57 лв..

Ние сме съгласни валидността на нашето предложение да бъде **180 (сто и осемдесет) дни** от крайния срок за получаване на офертите и ще остане обвързващо за нас, като може да бъде прието по всяко време преди изтичане на този срок.

Дата: 14.04.2015 г. **Подпис и печат:** .....

"ГЪРКОВ КОНСУЛТ" ЕООД * GARKOV KONSULT * София Sofia

Николай Гърков